LEYENDA INSTALACIÓN DE ALUMBRADO

- SITECO 51FG207P440 LED O SIMILAR (3990 lm; 24,8W; 4000K/CRI>=80)
- CELER 7100020256 DOWNLIGHT TREND CORTE O SIMILAR (2200 lm; 20W)
- CELER 7100010046 PLAFON LED O SIMILAR (2300 lm; 25 W)
- CELER 710002051 DOWNLIGHT TREND CORTE O SIMILAR (1100 lm; 10W)
- E1 HYDRA LD N2 A + KES HYDRA O SIMILAR
- E2 HYDRA LD N2 A O SIMILAR
- E5 HYDRA LD N6 A + KES HYDRA O SIMILAR
- SENSOR APARCAMIENTO PD4 O SIMILAR
- SENSOR PD2 O SIMILAR

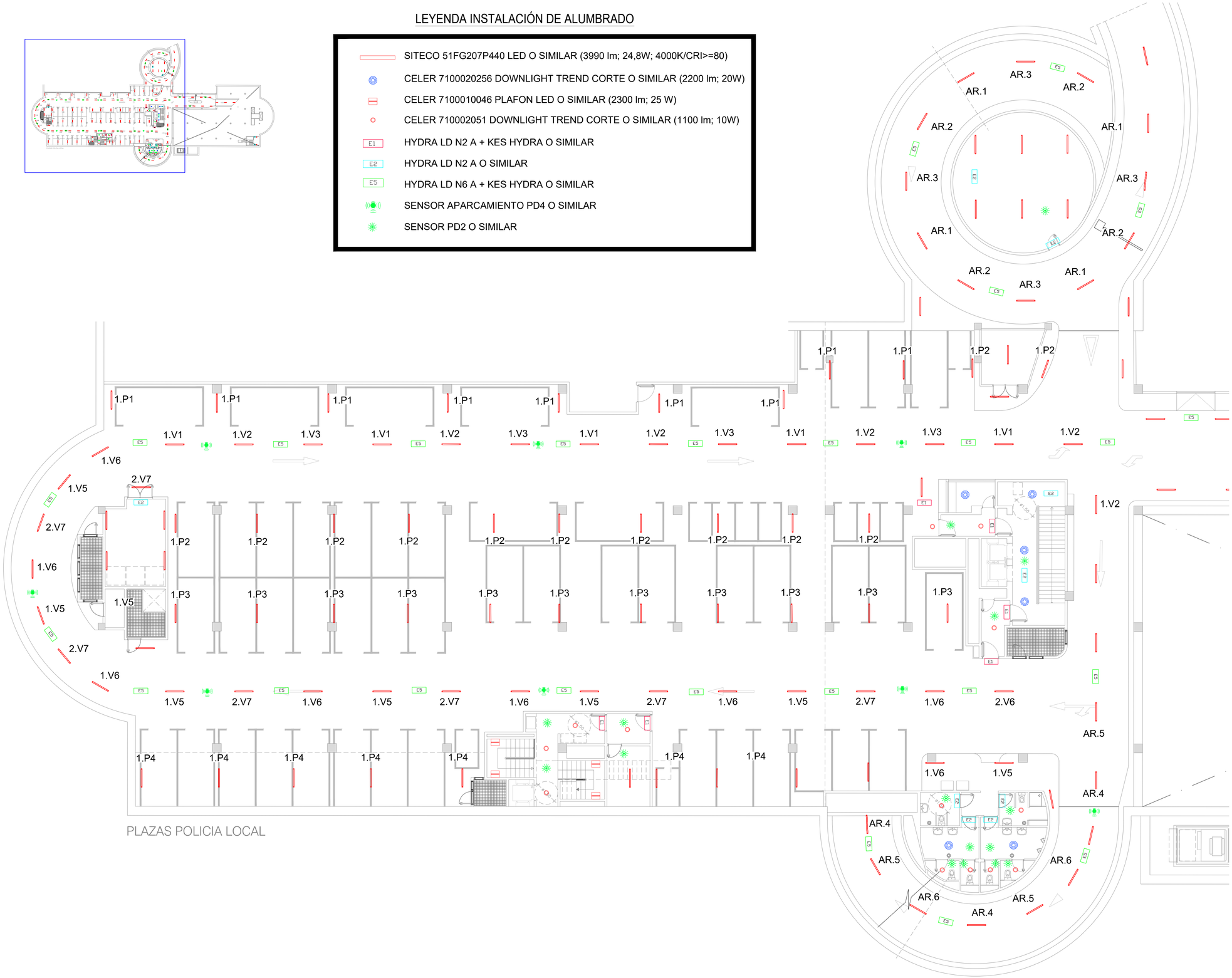

medio ambiente y movilidad MADRID	Dirección General de Planificación e Infraestructuras de Movilidad	EMPRESA CONSULTORA: eptisa	DIRECTOR DEL PROYECTO: Federico José Adrados Cuesta, S.G. Planificación y Construcción de Aparcamientos	AUTOR DEL PROYECTO: Fdo.: LORENZO RIPOLL ÁLAMO	TÍTULO: PROYECTO DE EJECUCIÓN DE OBRAS DE REPARACIÓN DE LAS INSTALACIONES EN EL APARCAMIENTO DE LUNA TUDESCOS EXP.: 300/2020/00870-19	ESCALA: 1/125	PLANO: ELEC.01.1 HOJA: 1 DE: 2	DESIGNACIÓN: INSTALACIÓN ELECTRICIDAD. ILUMINACION PLANTA PL-1 NOMBRE DEL FICHERO DIGITAL: ELECTRICIDAD ILUMINACION.dwg	FECHA: SEPTIEMBRE - 2022 N. DE PÁGINA: 1

LEYENDA INSTALACIÓN DE ALUMBRADO

- SITECO 51FG207P440 LED O SIMILAR (3990 lm; 24,8W; 4000K/CRI>=80)
- CELER 7100020256 DOWNLIGHT TREND CORTE O SIMILAR (2200 lm; 20W)
- CELER 7100010046 PLAFON LED O SIMILAR (2300 lm; 25 W)
- CELER 710002051 DOWNLIGHT TREND CORTE O SIMILAR (1100 lm; 10W)
- E1 HYDRA LD N2 A + KES HYDRA O SIMILAR
- E2 HYDRA LD N2 A O SIMILAR
- E5 HYDRA LD N6 A + KES HYDRA O SIMILAR
- SENSOR APARCAMIENTO PD4 O SIMILAR
- SENSOR PD2 O SIMILAR

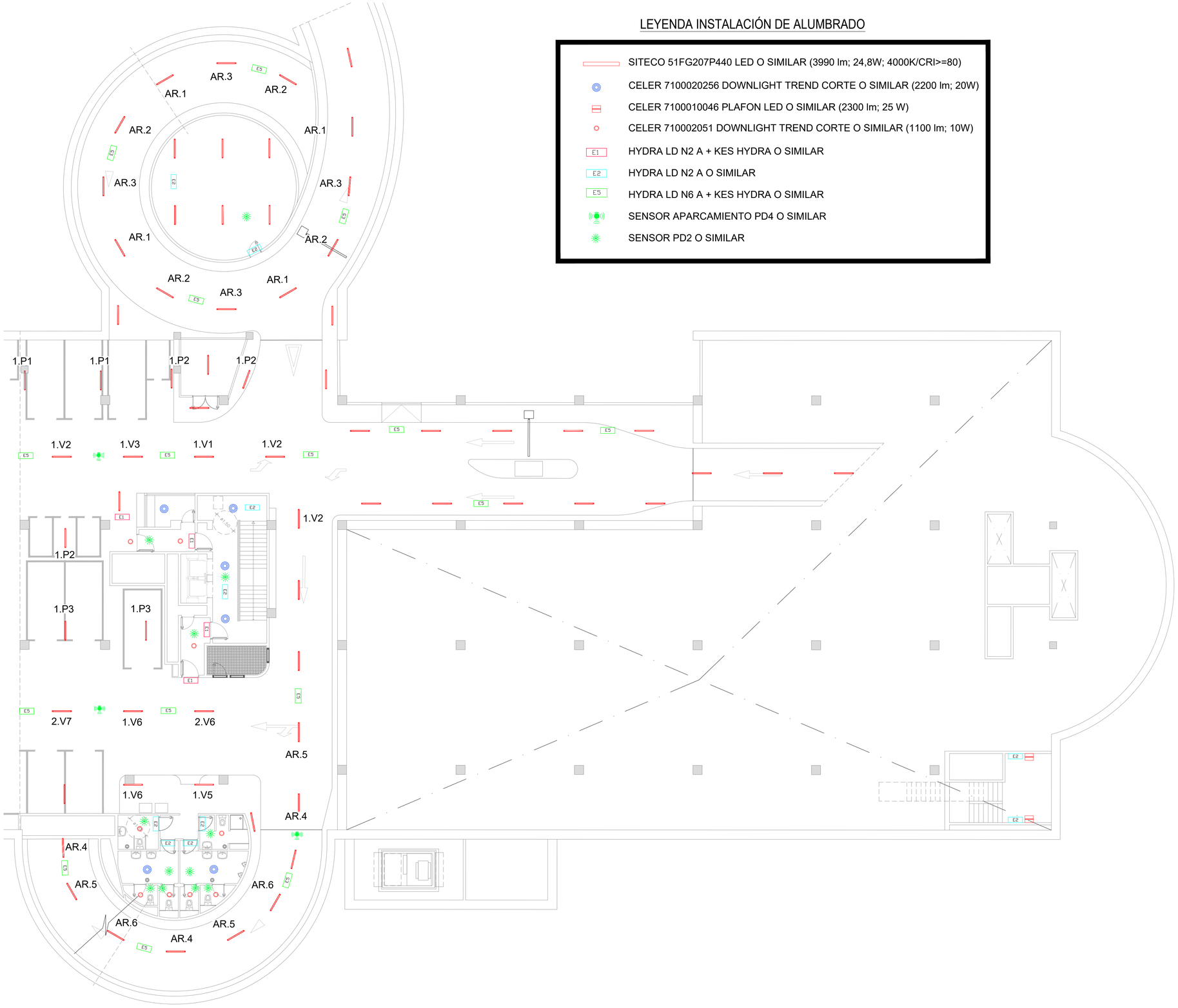

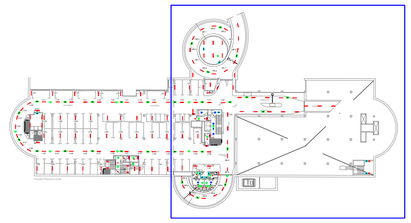

medio ambiente y movilidad MADRID	Dirección General de Planificación e Infraestructuras de Movilidad	EMPRESA CONSULTORA: eptisa	DIRECTOR DEL PROYECTO: Federico José Adrados Cuesta, S.G. Planificación y Construcción de Aparcamientos	AUTOR DEL PROYECTO: Fdo.: LORENZO RIPOLL ÁLAMO	TÍTULO: PROYECTO DE EJECUCIÓN DE OBRAS DE REPARACIÓN DE LAS INSTALACIONES EN EL APARCAMIENTO DE LUNA TUDESCOS EXP.: 300/2020/00870-19	ESCALA: 1/125	PLANO: ELEC.01.2 HOJA: 2 DE: 2	DESIGNACIÓN: INSTALACIÓN ELECTRICIDAD. ILUMINACIÓN PLANTA PL-1 NOMBRE DEL FICHERO DIGITAL: ELECTRICIDAD ILUMINACION.dwg	FECHA: SEPTIEMBRE - 2022 N. DE PÁGINA: 1

LEYENDA INSTALACIÓN DE ALUMBRADO

- SITECO 51FG207P440 LED O SIMILAR (3990 lm; 24,8W; 4000K/CRI>=80)
- CELER 7100020256 DOWNLIGHT TREND CORTE O SIMILAR (2200 lm; 20W)
- CELER 7100010046 PLAFON LED O SIMILAR (2300 lm; 25 W)
- CELER 710002051 DOWNLIGHT TREND CORTE O SIMILAR (1100 lm; 10W)
- E1 HYDRA LD N2 A + KES HYDRA O SIMILAR
- E2 HYDRA LD N2 A O SIMILAR
- E5 HYDRA LD N6 A + KES HYDRA O SIMILAR
- SENSOR APARCAMIENTO PD4 O SIMILAR
- SENSOR PD2 O SIMILAR

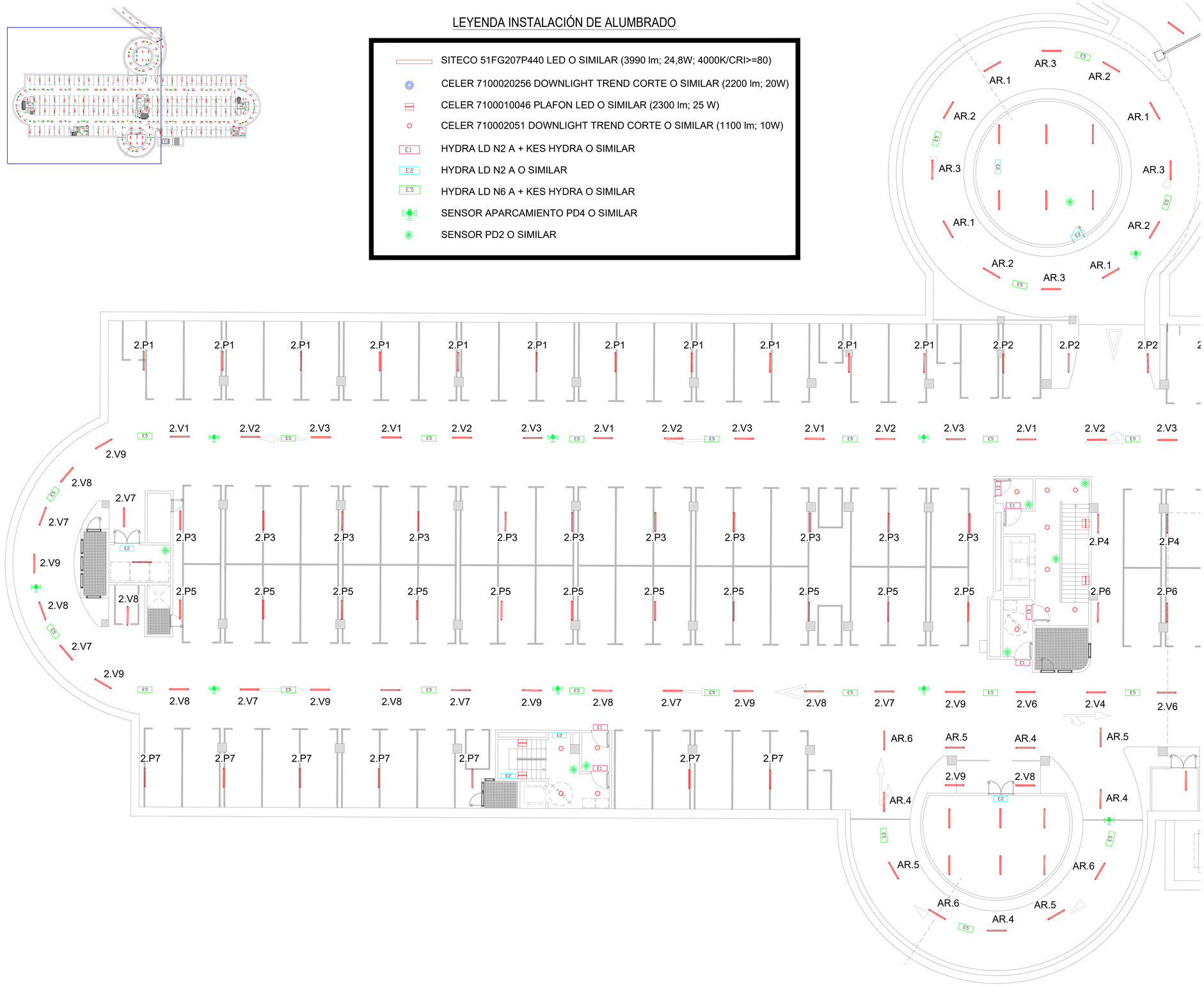

medio ambiente y movilidad MADRID	Dirección General de Planificación e Infraestructuras de Movilidad	EMPRESA CONSULTORA: eptisa	DIRECTOR DEL PROYECTO: Federico José Adrados Cuesta, S.G. Planificación y Construcción de Aparcamientos	AUTOR DEL PROYECTO: Fdo.: LORENZO RIPOLL ÁLAMO	TÍTULO: PROYECTO DE EJECUCIÓN DE OBRAS DE REPARACIÓN DE LAS INSTALACIONES EN EL APARCAMIENTO DE LUNA TUDESCOS EXP.: 300/2020/00870-19	ESCALA: 1/125	PLANO: ELEC.02.1 HOJA: 1 DE: 2	DESIGNACIÓN: INSTALACIÓN ELECTRICIDAD. ILUMINACIÓN PLANTA PL-2 NOMBRE DEL FICHERO DIGITAL: ELECTRICIDAD ILUMINACION.dwg	FECHA: SEPTIEMBRE - 2022 N. DE PÁGINA: 1

LEYENDA INSTALACIÓN DE ALUMBRADO

	SITECO 51FG207P440 LED O SIMILAR (3990 lm; 24,8W; 4000K/CRI>=80)
	CELER 7100020256 DOWNLIGHT TREND CORTE O SIMILAR (2200 lm; 20W)
	CELER 7100010046 PLAFON LED O SIMILAR (2300 lm; 25 W)
	CELER 710002051 DOWNLIGHT TREND CORTE O SIMILAR (1100 lm; 10W)
E1	HYDRA LD N2 A + KES HYDRA O SIMILAR
E2	HYDRA LD N2 A O SIMILAR
E5	HYDRA LD N6 A + KES HYDRA O SIMILAR
	SENSOR APARCAMIENTO PD4 O SIMILAR
	SENSOR PD2 O SIMILAR

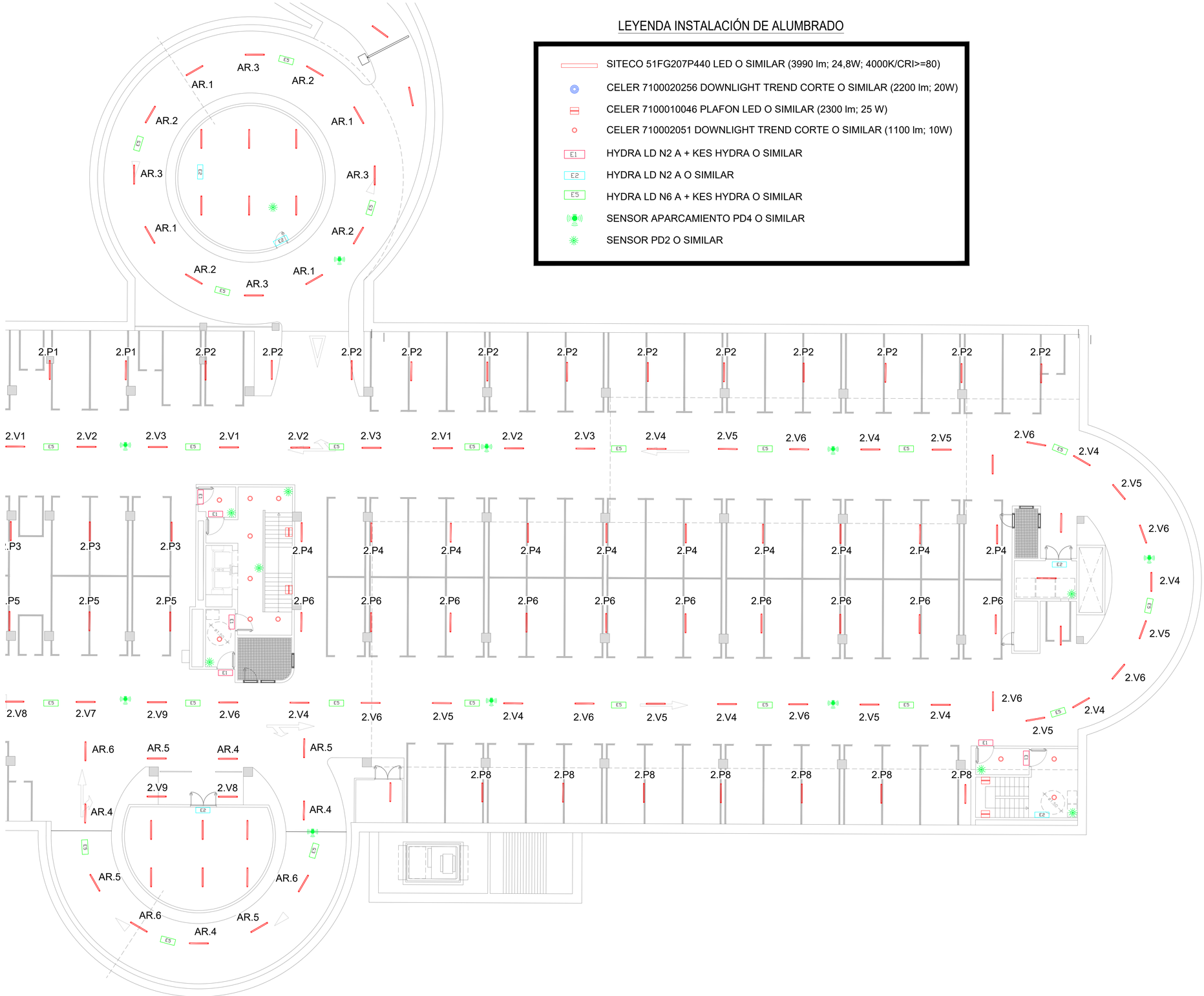

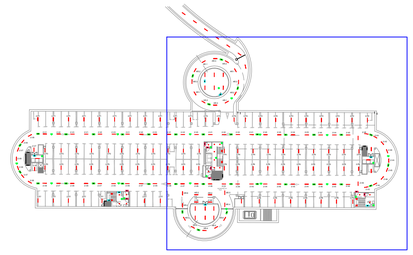

medio ambiente y movilidad MADRID	Dirección General de Planificación e Infraestructuras de Movilidad	EMPRESA CONSULTORA: eptisa	DIRECTOR DEL PROYECTO: Federico José Adrados Cuesta, S.G. Planificación y Construcción de Aparcamientos	AUTOR DEL PROYECTO: Fdo.: LORENZO RIPOLL ÁLAMO	TÍTULO: PROYECTO DE EJECUCIÓN DE OBRAS DE REPARACIÓN DE LAS INSTALACIONES EN EL APARCAMIENTO DE LUNA TUDESCOS EXP.: 300/2020/00870-19	ESCALA: 1/125	PLANO: ELEC.02.2 HOJA: 2 DE: 2	DESIGNACIÓN: INSTALACIÓN ELECTRICIDAD. ILUMINACIÓN PLANTA PL-2 NOMBRE DEL FICHERO DIGITAL: ELECTRICIDAD ILUMINACION.dwg	FECHA: SEPTIEMBRE - 2022 N. DE PÁGINA: 1

LEYENDA INSTALACIÓN DE ALUMBRADO

- SITECO 51FG207P440 LED O SIMILAR (3990 lm; 24,8W; 4000K/CRI>=80)
- CELER 7100020256 DOWNLIGHT TREND CORTE O SIMILAR (2200 lm; 20W)
- CELER 7100010046 PLAFON LED O SIMILAR (2300 lm; 25 W)
- CELER 710002051 DOWNLIGHT TREND CORTE O SIMILAR (1100 lm; 10W)
- E1 HYDRA LD N2 A + KES HYDRA O SIMILAR
- E2 HYDRA LD N2 A O SIMILAR
- E5 HYDRA LD N6 A + KES HYDRA O SIMILAR
- SENSOR APARCAMIENTO PD4 O SIMILAR
- SENSOR PD2 O SIMILAR

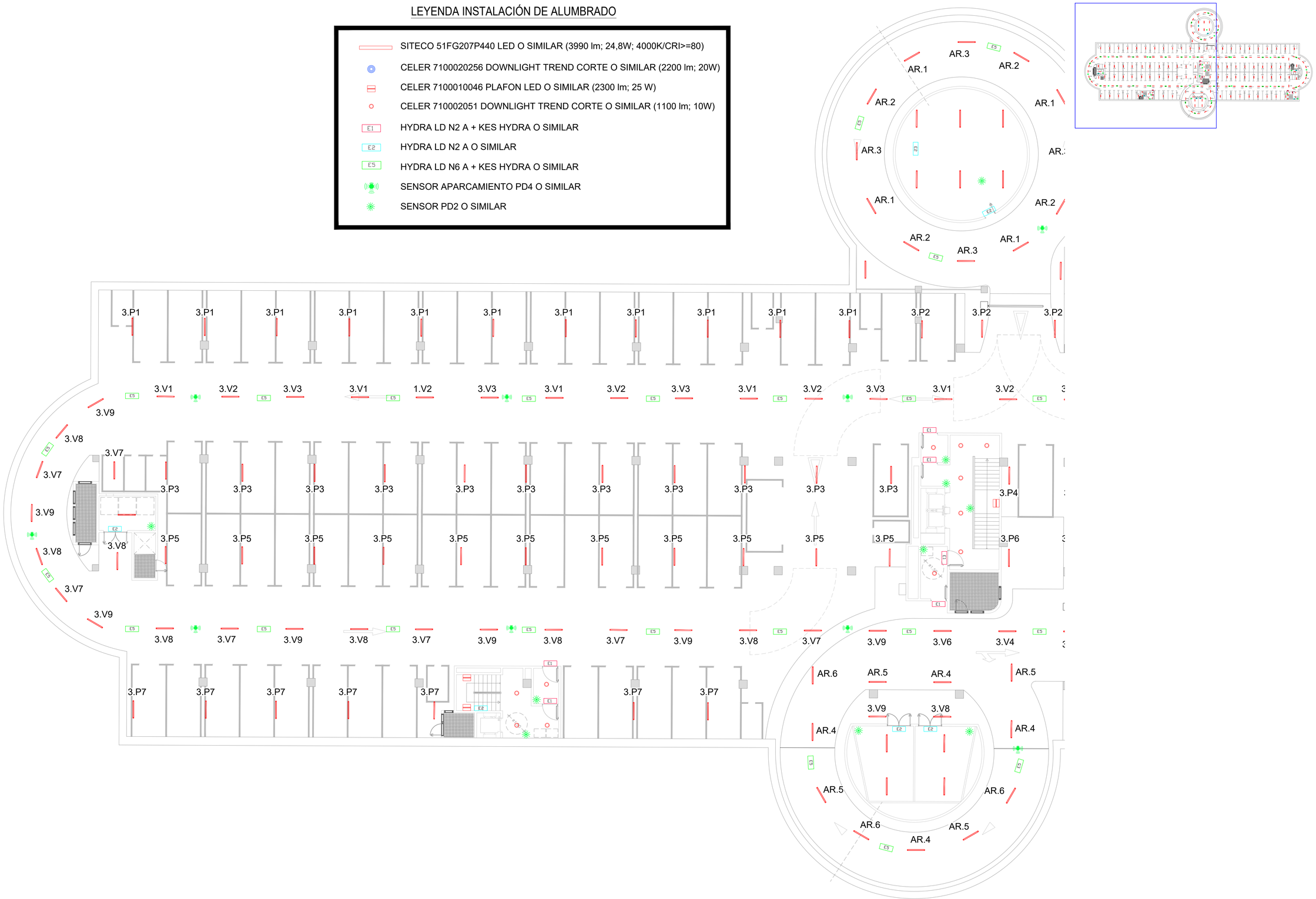

medio ambiente y movilidad MADRID	Dirección General de Planificación e Infraestructuras de Movilidad	EMPRESA CONSULTORA: eptisa	DIRECTOR DEL PROYECTO: Federico José Adrados Cuesta, S.G. Planificación y Construcción de Aparcamientos	AUTOR DEL PROYECTO: Fdo.: LORENZO RIPOLL ÁLAMO	TÍTULO: PROYECTO DE EJECUCIÓN DE OBRAS DE REPARACIÓN DE LAS INSTALACIONES EN EL APARCAMIENTO DE LUNA TUDESCOS EXP.: 300/2020/00870-19	ESCALA: 1/125	PLANO: ELEC.03.1 HOJA: 1 DE: 2	DESIGNACIÓN: INSTALACIÓN ELECTRICIDAD. ILUMINACIÓN PLANTA PL-3 NOMBRE DEL FICHERO DIGITAL: ELECTRICIDAD ILUMINACION.dwg	FECHA: SEPTIEMBRE - 2022 N. DE PÁGINA: 1

LEYENDA INSTALACIÓN DE ALUMBRADO

- SITECO 51FG207P440 LED O SIMILAR (3990 lm; 24,8W; 4000K/CRI>=80)
- CELER 7100020256 DOWNLIGHT TREND CORTE O SIMILAR (2200 lm; 20W)
- CELER 7100010046 PLAFON LED O SIMILAR (2300 lm; 25 W)
- CELER 710002051 DOWNLIGHT TREND CORTE O SIMILAR (1100 lm; 10W)
- E1 HYDRA LD N2 A + KES HYDRA O SIMILAR
- E2 HYDRA LD N2 A O SIMILAR
- E5 HYDRA LD N6 A + KES HYDRA O SIMILAR
- SENSOR APARCAMIENTO PD4 O SIMILAR
- SENSOR PD2 O SIMILAR

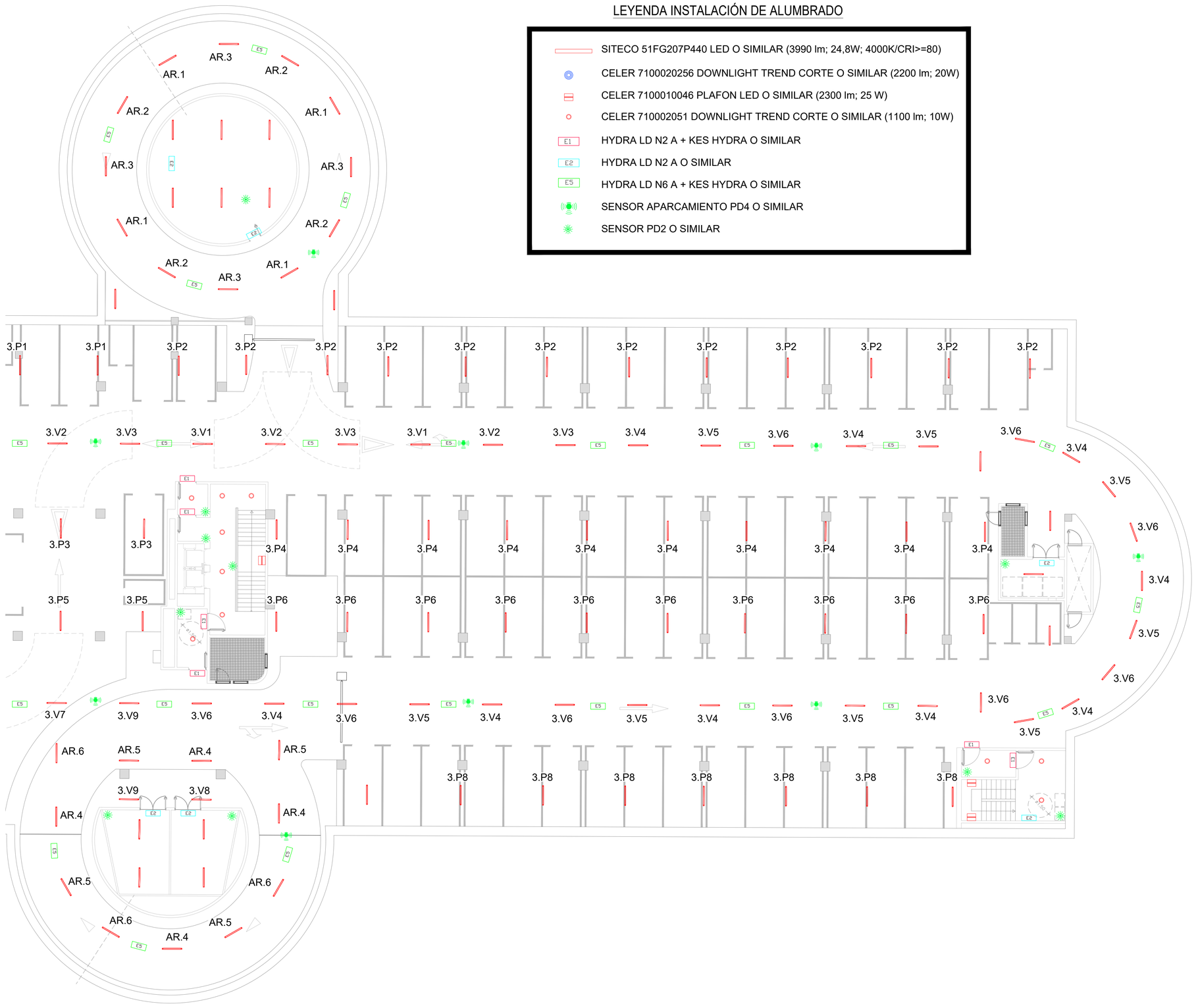

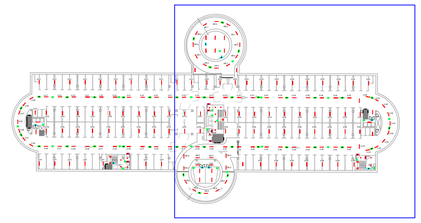

medio ambiente y movilidad MADRID	Dirección General de Planificación e Infraestructuras de Movilidad	EMPRESA CONSULTORA: eptisa	DIRECTOR DEL PROYECTO: Federico José Adrados Cuesta, S.G. Planificación y Construcción de Aparcamientos	AUTOR DEL PROYECTO: Fdo.: LORENZO RIPOLL ÁLAMO	TÍTULO: PROYECTO DE EJECUCIÓN DE OBRAS DE REPARACIÓN DE LAS INSTALACIONES EN EL APARCAMIENTO DE LUNA TUDESCOS EXP.: 300/2020/00870-19	ESCALA: 1/125	PLANO: ELEC.03.2 HOJA: 2 DE: 2	DESIGNACIÓN: INSTALACIÓN ELECTRICIDAD.ILUMINACIÓN PLANTA PL-3 NOMBRE DEL FICHERO DIGITAL: ELECTRICIDAD ILUMINACION.dwg	FECHA: SEPTIEMBRE - 2022 N. DE PÁGINA: 1

LEYENDA INSTALACIÓN DE ALUMBRADO

- SITECO 51FG207P440 LED O SIMILAR (3990 lm; 24,8W; 4000K/CRI>=80)
- CELER 7100020256 DOWNLIGHT TREND CORTE O SIMILAR (2200 lm; 20W)
- CELER 7100010046 PLAFON LED O SIMILAR (2300 lm; 25 W)
- CELER 710002051 DOWNLIGHT TREND CORTE O SIMILAR (1100 lm; 10W)
- E1 HYDRA LD N2 A + KES HYDRA O SIMILAR
- E2 HYDRA LD N2 A O SIMILAR
- E5 HYDRA LD N6 A + KES HYDRA O SIMILAR
- SENSOR APARCAMIENTO PD4 O SIMILAR
- SENSOR PD2 O SIMILAR

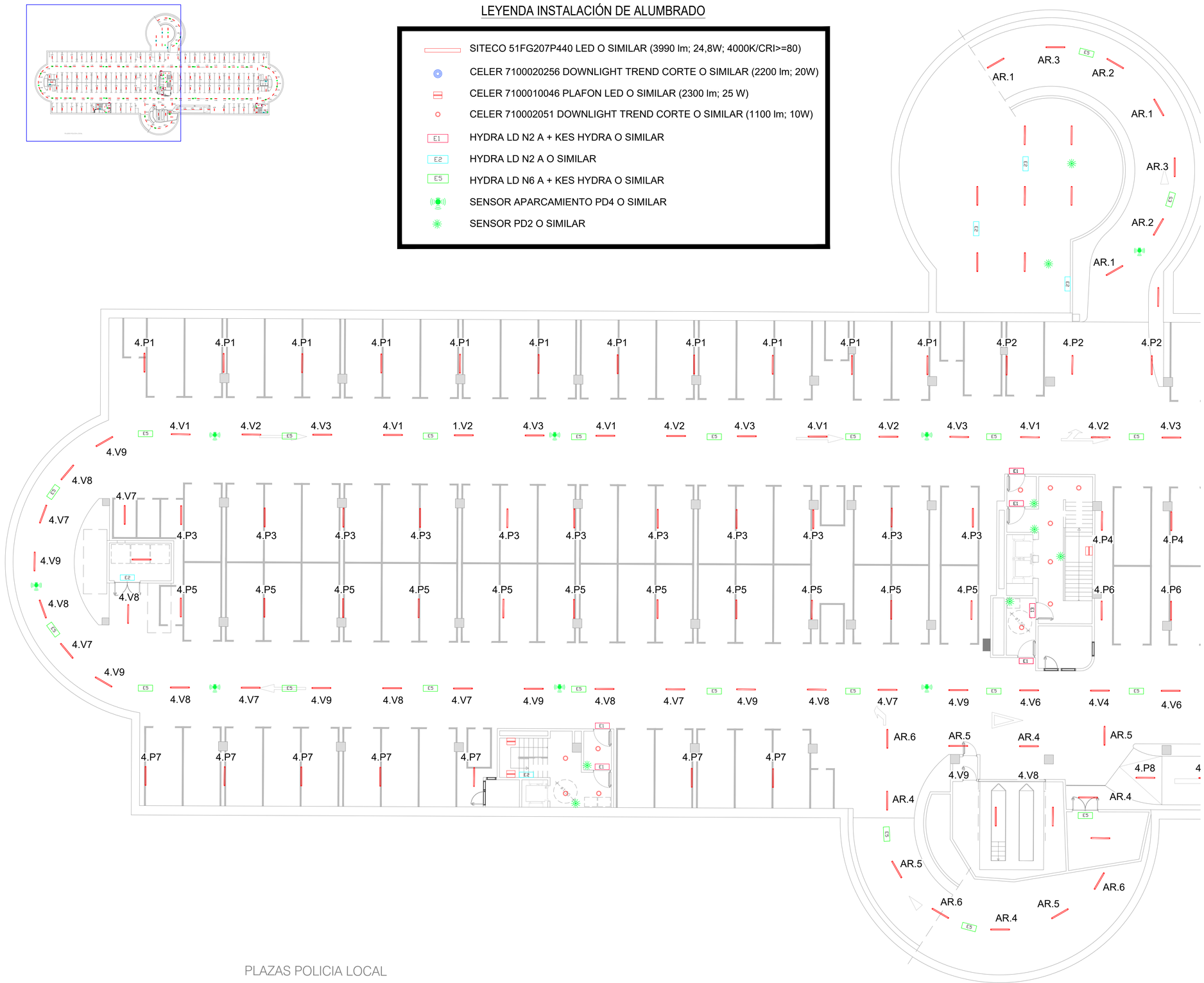

PLAZAS POLICIA LOCAL

medio ambiente y movilidad MADRID	Dirección General de Planificación e Infraestructuras de Movilidad	EMPRESA CONSULTORA: eptisa	DIRECTOR DEL PROYECTO: Federico José Adrados Cuesta, S.G. Planificación y Construcción de Aparcamientos	AUTOR DEL PROYECTO: Fdo.: LORENZO RIPOLL ÁLAMO	TÍTULO: PROYECTO DE EJECUCIÓN DE OBRAS DE REPARACIÓN DE LAS INSTALACIONES EN EL APARCAMIENTO DE LUNA TUDESCOS EXP.: 300/2020/00870-19	ESCALA: 1/125	PLANO: ELEC.04.1 HOJA: 1 DE: 2	DESIGNACIÓN: INSTALACIÓN ELECTRICIDAD. ILUMINACIÓN PLANTA PL-4 NOMBRE DEL FICHERO DIGITAL: ELECTRICIDAD ILUMINACION.dwg	FECHA: SEPTIEMBRE - 2022 N. DE PÁGINA: 1

LEYENDA INSTALACIÓN DE ALUMBRADO

- SITECO 51FG207P440 LED O SIMILAR (3990 lm; 24,8W; 4000K/CRI>=80)
- CELER 7100020256 DOWNLIGHT TREND CORTE O SIMILAR (2200 lm; 20W)
- CELER 7100010046 PLAFON LED O SIMILAR (2300 lm; 25 W)
- CELER 710002051 DOWNLIGHT TREND CORTE O SIMILAR (1100 lm; 10W)
- E1 HYDRA LD N2 A + KES HYDRA O SIMILAR
- E2 HYDRA LD N2 A O SIMILAR
- E5 HYDRA LD N6 A + KES HYDRA O SIMILAR
- SENSOR APARCAMIENTO PD4 O SIMILAR
- SENSOR PD2 O SIMILAR

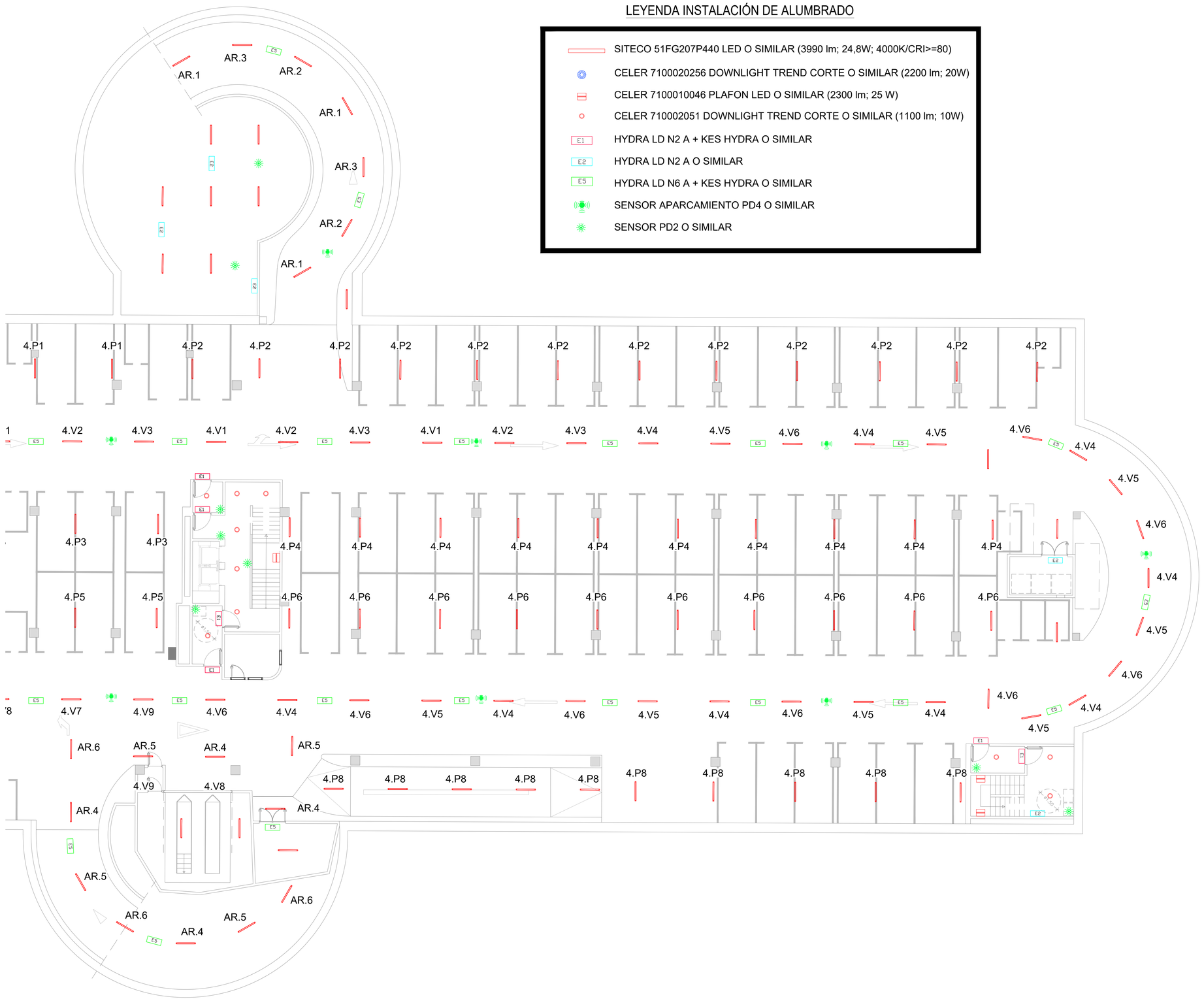

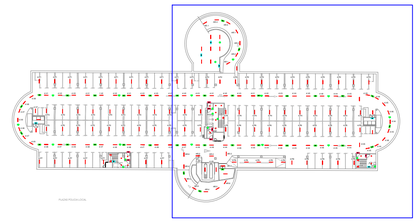

medio ambiente y movilidad MADRID	Dirección General de Planificación e Infraestructuras de Movilidad	EMPRESA CONSULTORA: eptisa	DIRECTOR DEL PROYECTO: Federico José Adrados Cuesta, S.G. Planificación y Construcción de Aparcamientos	AUTOR DEL PROYECTO: Fdo.: LORENZO RIPOLL ÁLAMO	TÍTULO: PROYECTO DE EJECUCIÓN DE OBRAS DE REPARACIÓN DE LAS INSTALACIONES EN EL APARCAMIENTO DE LUNA TUDESCOS EXP.: 300/2020/00870-19	ESCALA: 1/125	PLANO: IV.04.2 HOJA: 2 DE: 2	DESIGNACIÓN: INSTALACIÓN ELECTRICIDAD, ILUMINACIÓN PLANTA PL-4 NOMBRE DEL FICHERO DIGITAL: ELECTRICIDAD ILUMINACION.dwg	FECHA: SEPTIEMBRE - 2022 N. DE PÁGINA: 1

LEYENDA INSTALACIÓN DE ELECTRICIDAD

- CUADRO ELECTRICO
- CENTRAL INCENDIOS
- CENTRAL CO
- PUNTO DE ALIMENTACIÓN DE MAQUINARIA.
- BANDEJA PARA FUERZA/ALUMBRADO 600x100 mm.
- BANDEJA PARA FUERZA/ALUMBRADO 400x100 mm.
- BANDEJA PARA FUERZA/ALUMBRADO 200x60 mm.
- INTERRUPTOR DE CORTE A PIE DE MAQUINA
- CARGADOR DE COCHES RESIDENTE 7,4 kW
- CARGADOR DE COCHES ROTATIVO 7,4 kW
- CARGADOR DE COCHES ROTATIVO 22 kW
- TOMA DE CORRIENTE 16A
- TOMA DE CORRIENTE ESTANCA 2P+T 16A
- 16A (A RED + 2 SAI) PUESTO DE TRABAJO EMPOTRADO FORMADO POR 2 TOMAS RJ45 UTP CAT.6 Y A TOMAS DE CORRIENTE 2P.T

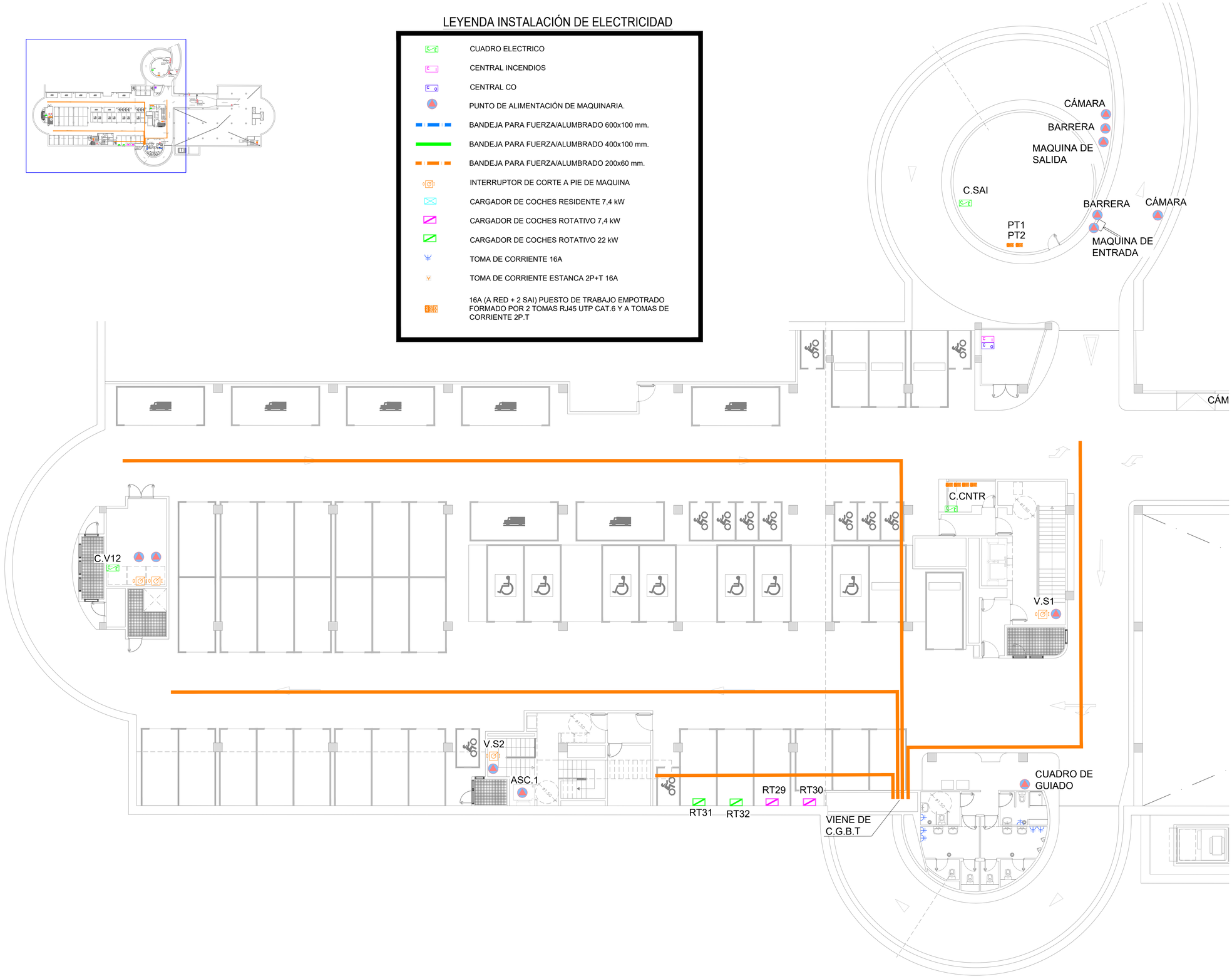

medio ambiente y movilidad MADRID	Dirección General de Planificación e Infraestructuras de Movilidad	EMPRESA CONSULTORA: eptisa	DIRECTOR DEL PROYECTO: Federico José Adrados Cuesta S.G. Planificación y Construcción de Aparcamientos	AUTOR DEL PROYECTO: Fdo.: LORENZO RIPOLL ÁLAMO	TÍTULO: PROYECTO DE EJECUCIÓN DE OBRAS DE REPARACIÓN DE LAS INSTALACIONES EN EL APARCAMIENTO DE LUNA TUDESCOS EXP.: 300/2020/00870-19	ESCALA: 1/125	PLANO: ELEC.05.1 HOJA: 1 DE: 2	DESIGNACIÓN: INSTALACIÓN ELECTRICIDAD. FUERZA PLANTA PL-1 NOMBRE DEL FICHERO DIGITAL: ELECTRICIDAD FUERZA.dwg	FECHA: SEPTIEMBRE - 2022 N. DE PÁGINA: 1

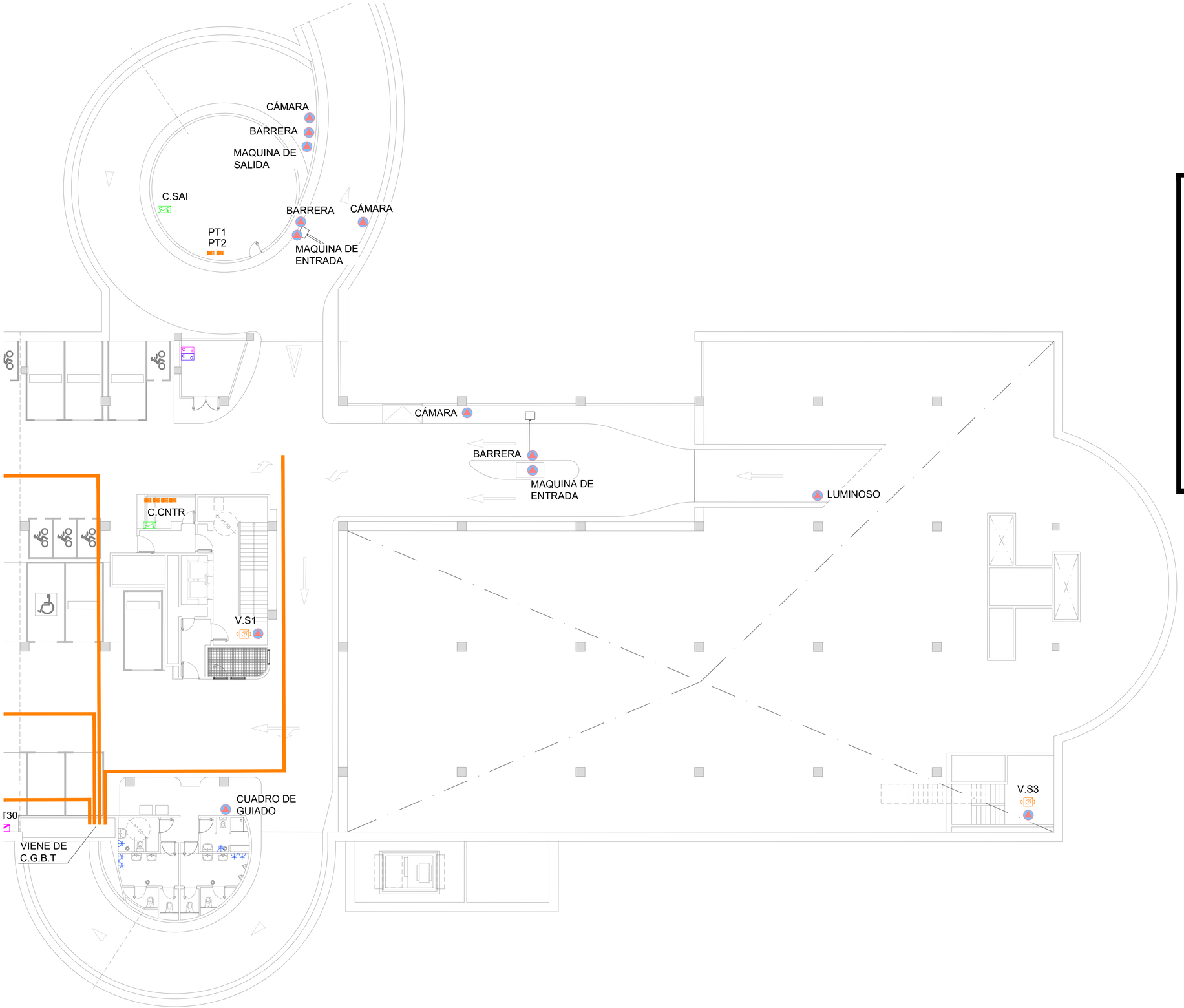

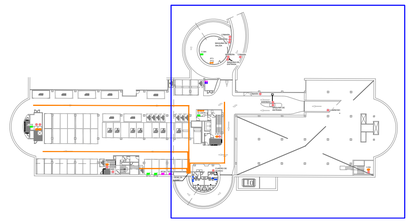

LEYENDA INSTALACIÓN DE ELECTRICIDAD

- CUADRO ELECTRICO
- CENTRAL INCENDIOS
- CENTRAL CO
- PUNTO DE ALIMENTACIÓN DE MAQUINARIA.
- BANDEJA PARA FUERZA/ALUMBRADO 600x100 mm.
- BANDEJA PARA FUERZA/ALUMBRADO 400x100 mm.
- BANDEJA PARA FUERZA/ALUMBRADO 200x60 mm.
- INTERRUPTOR DE CORTE A PIE DE MAQUINA
- CARGADOR DE COCHES RESIDENTE 7,4 kW
- CARGADOR DE COCHES ROTATIVO 7,4 kW
- CARGADOR DE COCHES ROTATIVO 22 kW
- TOMA DE CORRIENTE 16A
- TOMA DE CORRIENTE ESTANCA 2P+T 16A
- 16A (A RED + 2 SAI) PUESTO DE TRABAJO EMPOTRADO FORMADO POR 2 TOMAS RJ45 UTP CAT.6 Y A TOMAS DE CORRIENTE 2P.T

medio ambiente y movilidad | MADRID	Dirección General de Planificación e Infraestructuras de Movilidad	EMPRESA CONSULTORA: eptisa	DIRECTOR DEL PROYECTO: Federico José Adrados Cuesta, S.G. Planificación y Construcción de Aparcamientos	AUTOR DEL PROYECTO: Fdo.: LORENZO RIPOLL ÁLAMO	TÍTULO: PROYECTO DE EJECUCIÓN DE OBRAS DE REPARACIÓN DE LAS INSTALACIONES EN EL APARCAMIENTO DE LUNA TUDESCOS EXP.: 300/2020/00870-19	ESCALA: 1/125	PLANO: ELEC05.2 HOJA: 2 DE: 2	DESIGNACIÓN: INSTALACIÓN ELECTRICIDAD. FUERZA PLANTA PL-1 NOMBRE DEL FICHERO DIGITAL: ELECTRICIDAD FUERZA.dwg	FECHA: SEPTIEMBRE - 2022 N. DE PÁGINA: 1

LEYENDA INSTALACIÓN DE ELECTRICIDAD

- CUADRO ELECTRICO
- CENTRAL INCENDIOS
- CENTRAL CO
- PUNTO DE ALIMENTACIÓN DE MAQUINARIA.
- BANDEJA PARA FUERZA/ALUMBRADO 600x100 mm.
- BANDEJA PARA FUERZA/ALUMBRADO 400x100 mm.
- BANDEJA PARA FUERZA/ALUMBRADO 200x60 mm.
- INTERRUPTOR DE CORTE A PIE DE MAQUINA
- CARGADOR DE COCHES RESIDENTE 7,4 kW
- CARGADOR DE COCHES ROTATIVO 7,4 kW
- CARGADOR DE COCHES ROTATIVO 22 kW
- TOMA DE CORRIENTE 16A
- TOMA DE CORRIENTE ESTANCA 2P+T 16A
- 16A (A RED + 2 SAI) PUESTO DE TRABAJO EMPOTRADO FORMADO POR 2 TOMAS RJ45 UTP CAT.6 Y A TOMAS DE CORRIENTE 2P.T

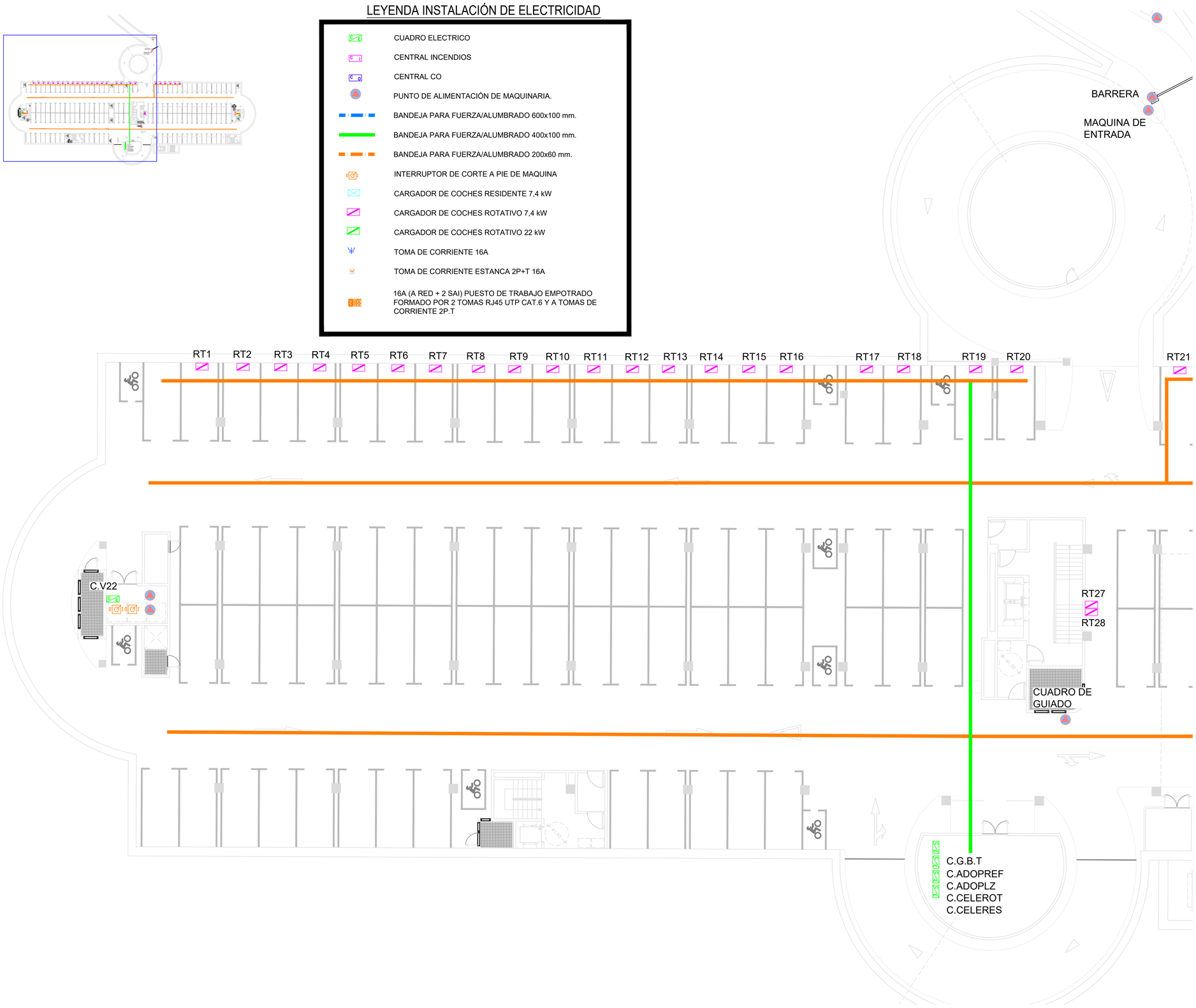

medio ambiente y movilidad MADRID	Dirección General de Planificación e Infraestructuras de Movilidad	EMPRESA CONSULTORA: eptisa	DIRECTOR DEL PROYECTO: Federico José Adrados Cuesta S.G. Planificación y Construcción de Aparcamientos	AUTOR DEL PROYECTO: Fdo.: LORENZO RIPOLL ÁLAMO	TÍTULO: PROYECTO DE EJECUCIÓN DE OBRAS DE REPARACIÓN DE LAS INSTALACIONES EN EL APARCAMIENTO DE LUNA TUDESCOS EXP.: 300/2020/00870-19	ESCALA: 1/125	PLANO: ELEC06.1 HOJA: 1 DE: 2	DESIGNACIÓN: INSTALACIÓN ELECTRICIDAD. FUERZA PLANTA PL-2 NOMBRE DEL FICHERO DIGITAL: ELECTRICIDAD FUERZA.dwg	FECHA: SEPTIEMBRE - 2022 N. DE PÁGINA: 1

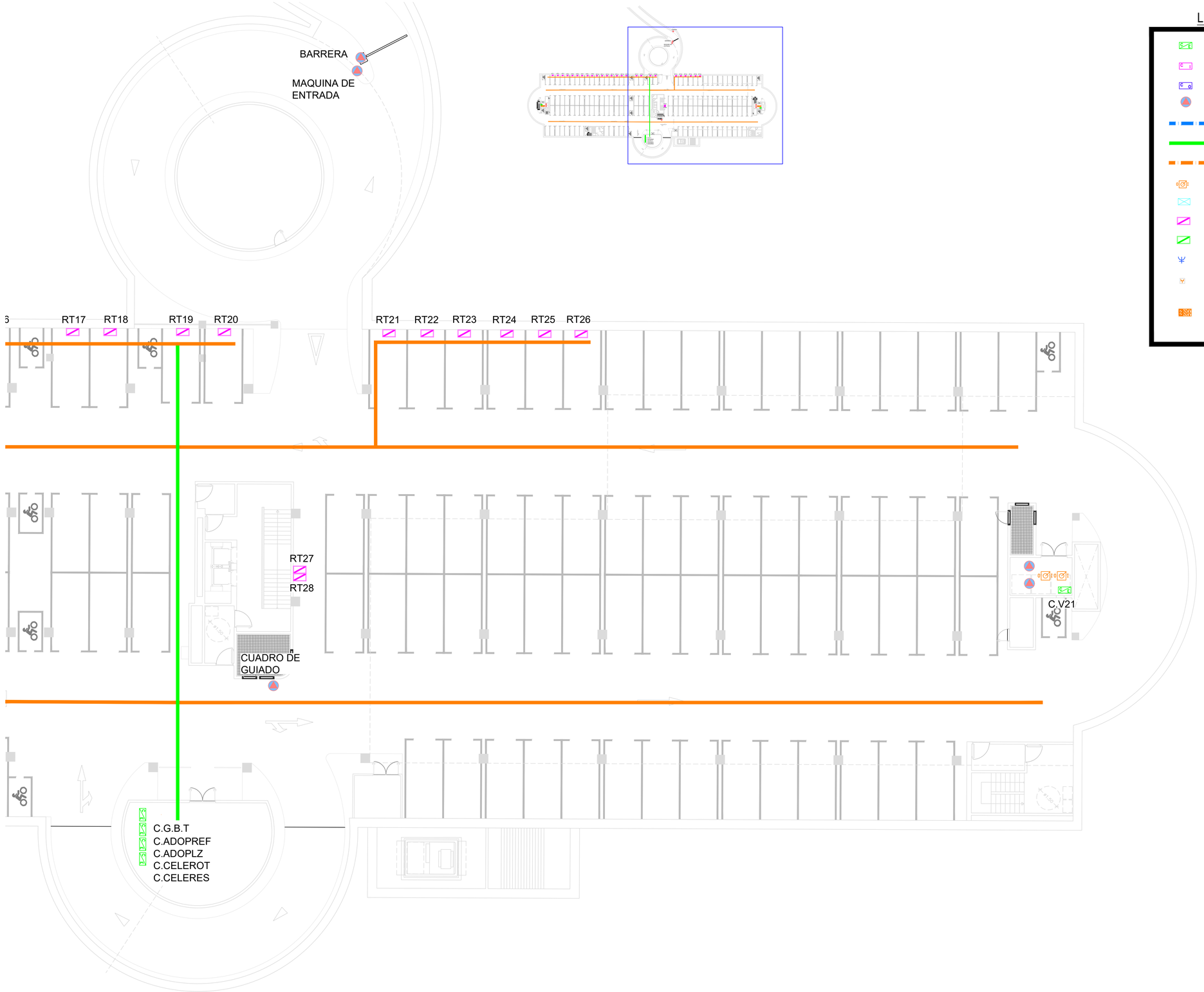

LEYENDA INSTALACIÓN DE ELECTRICIDAD

- CUADRO ELECTRICO
- CENTRAL INCENDIOS
- CENTRAL CO
- PUNTO DE ALIMENTACIÓN DE MAQUINARIA.
- BANDEJA PARA FUERZA/ALUMBRADO 600x100 mm.
- BANDEJA PARA FUERZA/ALUMBRADO 400x100 mm.
- BANDEJA PARA FUERZA/ALUMBRADO 200x60 mm.
- INTERRUPTOR DE CORTE A PIE DE MAQUINA
- CARGADOR DE COCHES RESIDENTE 7,4 kW
- CARGADOR DE COCHES ROTATIVO 7,4 kW
- CARGADOR DE COCHES ROTATIVO 22 kW
- TOMA DE CORRIENTE 16A
- TOMA DE CORRIENTE ESTANCA 2P+T 16A
- 16A (A RED + 2 SAI) PUESTO DE TRABAJO EMPOTRADO FORMADO POR 2 TOMAS RJ45 UTP CAT.6 Y A TOMAS DE CORRIENTE 2P.T

medio ambiente y movilidad — MADRID	Dirección General de Planificación e Infraestructuras de Movilidad	EMPRESA CONSULTORA: eptisa	DIRECTOR DEL PROYECTO: Federico José Adrados Cuesta, S.G. Planificación y Construcción de Aparcamientos	AUTOR DEL PROYECTO: Fdo.: LORENZO RIPOLL ÁLAMO	TÍTULO: PROYECTO DE EJECUCIÓN DE OBRAS DE REPARACIÓN DE LAS INSTALACIONES EN EL APARCAMIENTO DE LUNA TUDESCOS EXP.: 300/2020/00870-19	ESCALA: 1/125	PLANO: ELEC06.2 HOJA: 2 DE: 2	DESIGNACIÓN: INSTALACIÓN ELECTRICIDAD. FUERZA PLANTA PL-2 NOMBRE DEL FICHERO DIGITAL: ELECTRICIDAD FUERZA.dwg	FECHA: SEPTIEMBRE - 2022 N. DE PÁGINA: 1

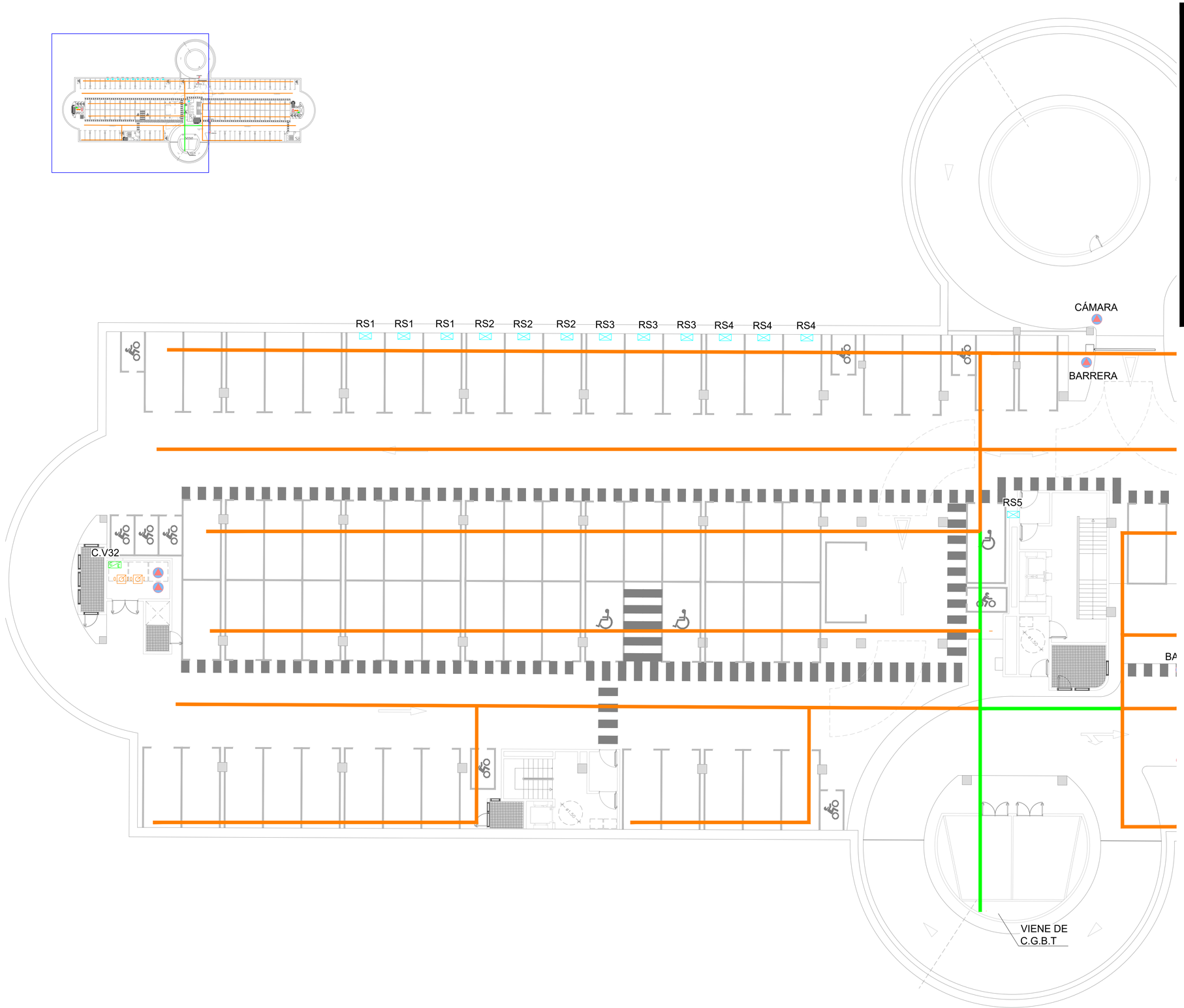

LEYENDA INSTALACIÓN DE ELECTRICIDAD

- CUADRO ELECTRICO
- CENTRAL INCENDIOS
- CENTRAL CO
- PUNTO DE ALIMENTACIÓN DE MAQUINARIA.
- BANDEJA PARA FUERZA/ALUMBRADO 600x100 mm.
- BANDEJA PARA FUERZA/ALUMBRADO 400x100 mm.
- BANDEJA PARA FUERZA/ALUMBRADO 200x60 mm.
- INTERRUPTOR DE CORTE A PIE DE MAQUINA
- CARGADOR DE COCHES RESIDENTE 7,4 kW
- CARGADOR DE COCHES ROTATIVO 7,4 kW
- CARGADOR DE COCHES ROTATIVO 22 kW
- TOMA DE CORRIENTE 16A
- TOMA DE CORRIENTE ESTANCA 2P+T 16A
- 16A (A RED + 2 SAI) PUESTO DE TRABAJO EMPOTRADO FORMADO POR 2 TOMAS RJ45 UTP CAT.6 Y A TOMAS DE CORRIENTE 2P.T

medio ambiente y movilidad — MADRID	Dirección General de Planificación e Infraestructuras de Movilidad	EMPRESA CONSULTORA: eptisa	DIRECTOR DEL PROYECTO: Federico José Adrados Cuesta, S.G. Planificación y Construcción de Aparcamientos	AUTOR DEL PROYECTO: Fdo.: LORENZO RIPOLL ÁLAMO	TÍTULO: PROYECTO DE EJECUCIÓN DE OBRAS DE REPARACIÓN DE LAS INSTALACIONES EN EL APARCAMIENTO DE LUNA TUDESCOS EXP.: 300/2020/00870-19	ESCALA: 1/125	PLANO: ELEC07.1 HOJA: 1 DE: 2	DESIGNACIÓN: INSTALACIÓN ELECTRICIDAD. FUERZA PLANTA PL-3 NOMBRE DEL FICHERO DIGITAL: ELECTRICIDAD FUERZA.dwg	FECHA: SEPTIEMBRE - 2022 N. DE PÁGINA: 1

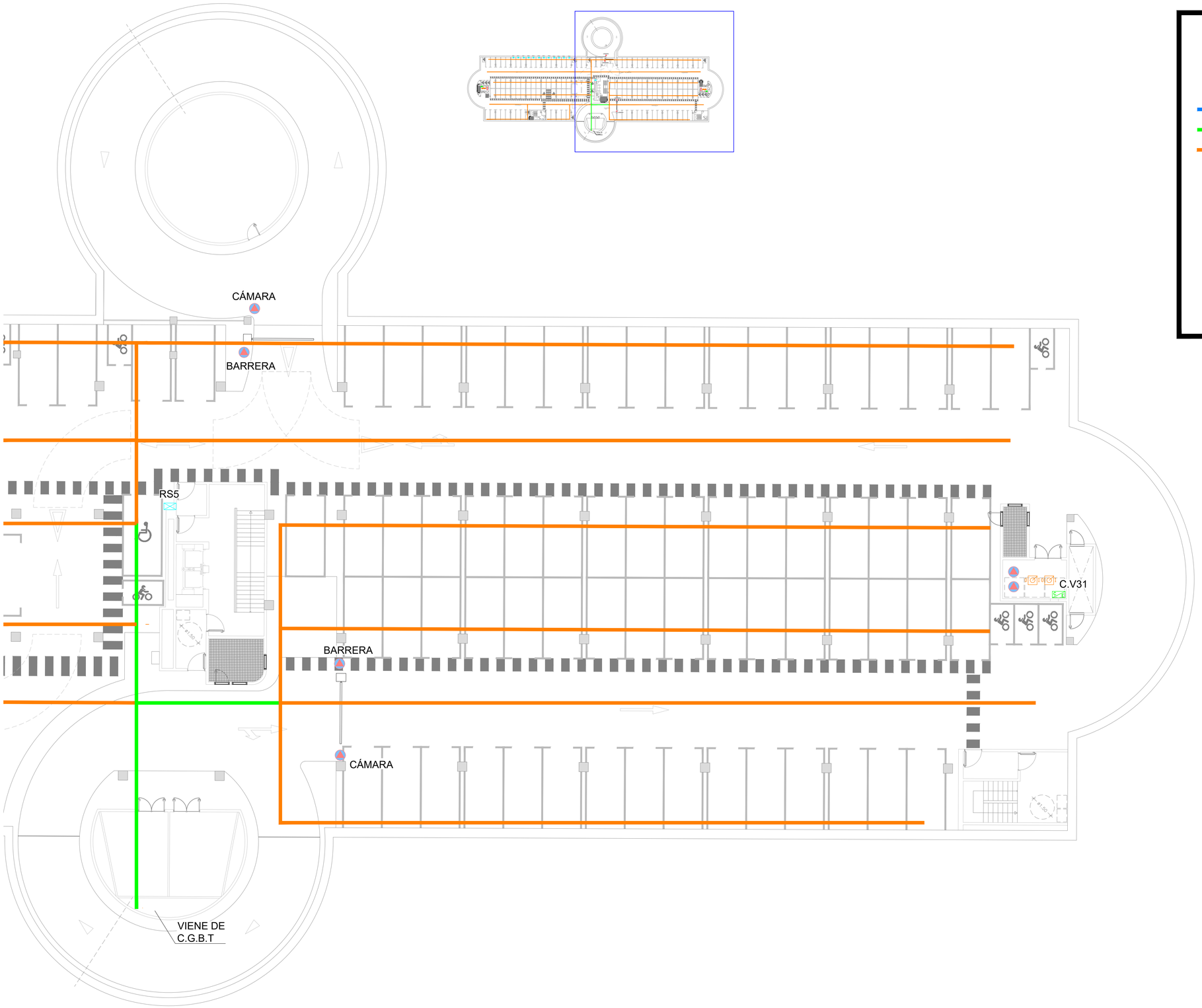

LEYENDA INSTALACIÓN DE ELECTRICIDAD

- CUADRO ELECTRICO
- CENTRAL INCENDIOS
- CENTRAL CO
- PUNTO DE ALIMENTACIÓN DE MAQUINARIA.
- BANDEJA PARA FUERZA/ALUMBRADO 600x100 mm.
- BANDEJA PARA FUERZA/ALUMBRADO 400x100 mm.
- BANDEJA PARA FUERZA/ALUMBRADO 200x60 mm.
- INTERRUPTOR DE CORTE A PIE DE MAQUINA
- CARGADOR DE COCHES RESIDENTE 7,4 kW
- CARGADOR DE COCHES ROTATIVO 7,4 kW
- CARGADOR DE COCHES ROTATIVO 22 kW
- TOMA DE CORRIENTE 16A
- TOMA DE CORRIENTE ESTANCA 2P+T 16A
- 16A (A RED + 2 SAI) PUESTO DE TRABAJO EMPOTRADO FORMADO POR 2 TOMAS RJ45 UTP CAT.6 Y A TOMAS DE CORRIENTE 2P.T

medio ambiente y movilidad MADRID	Dirección General de Planificación e Infraestructuras de Movilidad	EMPRESA CONSULTORA: eptisa	DIRECTOR DEL PROYECTO: Federico José Adrados Cuesta, S.G. Planificación y Construcción de Aparcamientos	AUTOR DEL PROYECTO: Fdo.: LORENZO RIPOLL ÁLAMO	TÍTULO: PROYECTO DE EJECUCIÓN DE OBRAS DE REPARACIÓN DE LAS INSTALACIONES EN EL APARCAMIENTO DE LUNA TUDESCOS EXP.: 300/2020/00870-19	ESCALA: 1/125	PLANO: ELEC07.2 HOJA: 2 DE: 2	DESIGNACIÓN: INSTALACIÓN ELECTRICIDAD. FUERZA PLANTA PL-3 NOMBRE DEL FICHERO DIGITAL: ELECTRICIDAD FUERZA.dwg	FECHA: SEPTIEMBRE - 2022 N. DE PÁGINA: 1

LEYENDA INSTALACIÓN DE ELECTRICIDAD

- CUADRO ELECTRICO
- CENTRAL INCENDIOS
- CENTRAL CO
- PUNTO DE ALIMENTACIÓN DE MAQUINARIA.
- BANDEJA PARA FUERZA/ALUMBRADO 600x100 mm.
- BANDEJA PARA FUERZA/ALUMBRADO 400x100 mm.
- BANDEJA PARA FUERZA/ALUMBRADO 200x60 mm.
- INTERRUPTOR DE CORTE A PIE DE MAQUINA
- CARGADOR DE COCHES RESIDENTE 7,4 kW
- CARGADOR DE COCHES ROTATIVO 7,4 kW
- CARGADOR DE COCHES ROTATIVO 22 kW
- TOMA DE CORRIENTE 16A
- TOMA DE CORRIENTE ESTANCA 2P+T 16A
- 16A (A RED + 2 SAI) PUESTO DE TRABAJO EMPOTRADO FORMADO POR 2 TOMAS RJ45 UTP CAT.6 Y A TOMAS DE CORRIENTE 2P.T

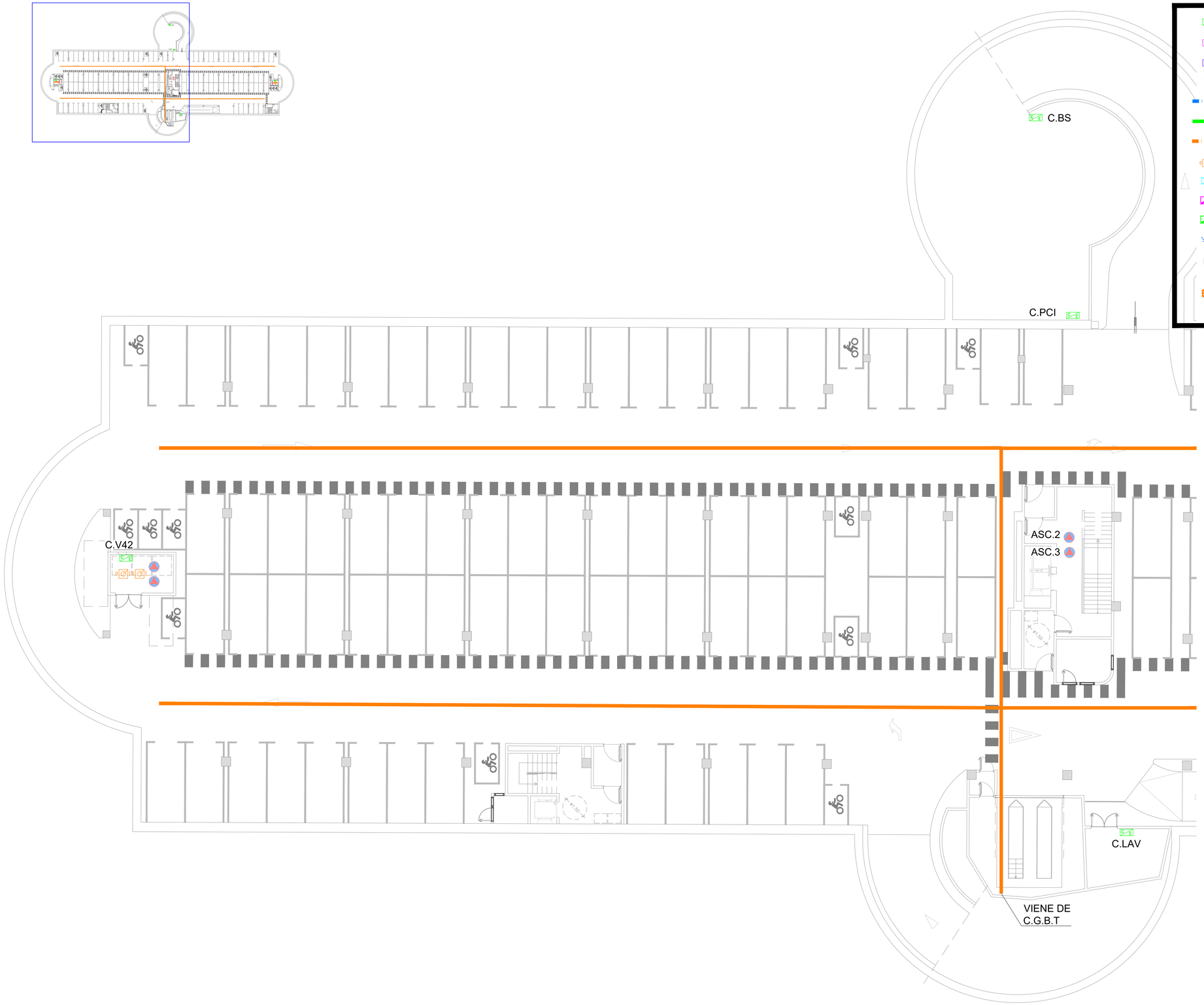

medio ambiente y movilidad MADRID	Dirección General de Planificación e Infraestructuras de Movilidad	EMPRESA CONSULTORA: eptisa	DIRECTOR DEL PROYECTO: Federico José Adrados Cuesta, S.G. Planificación y Construcción de Aparcamientos	AUTOR DEL PROYECTO: Fdo.: LORENZO RIPOLL ÁLAMO	TÍTULO: PROYECTO DE EJECUCIÓN DE OBRAS DE REPARACIÓN DE LAS INSTALACIONES EN EL APARCAMIENTO DE LUNA TUDESCOS EXP.: 300/2020/00870-19	ESCALA: 1/125	PLANO: ELEC08.1 HOJA: 1 DE: 2	DESIGNACIÓN: INSTALACIÓN ELECTRICIDAD. FUERZA PLANTA PL-4 NOMBRE DEL FICHERO DIGITAL: ELECTRICIDAD FUERZA.dwg	FECHA: SEPTIEMBRE - 2022 N. DE PÁGINA: 1

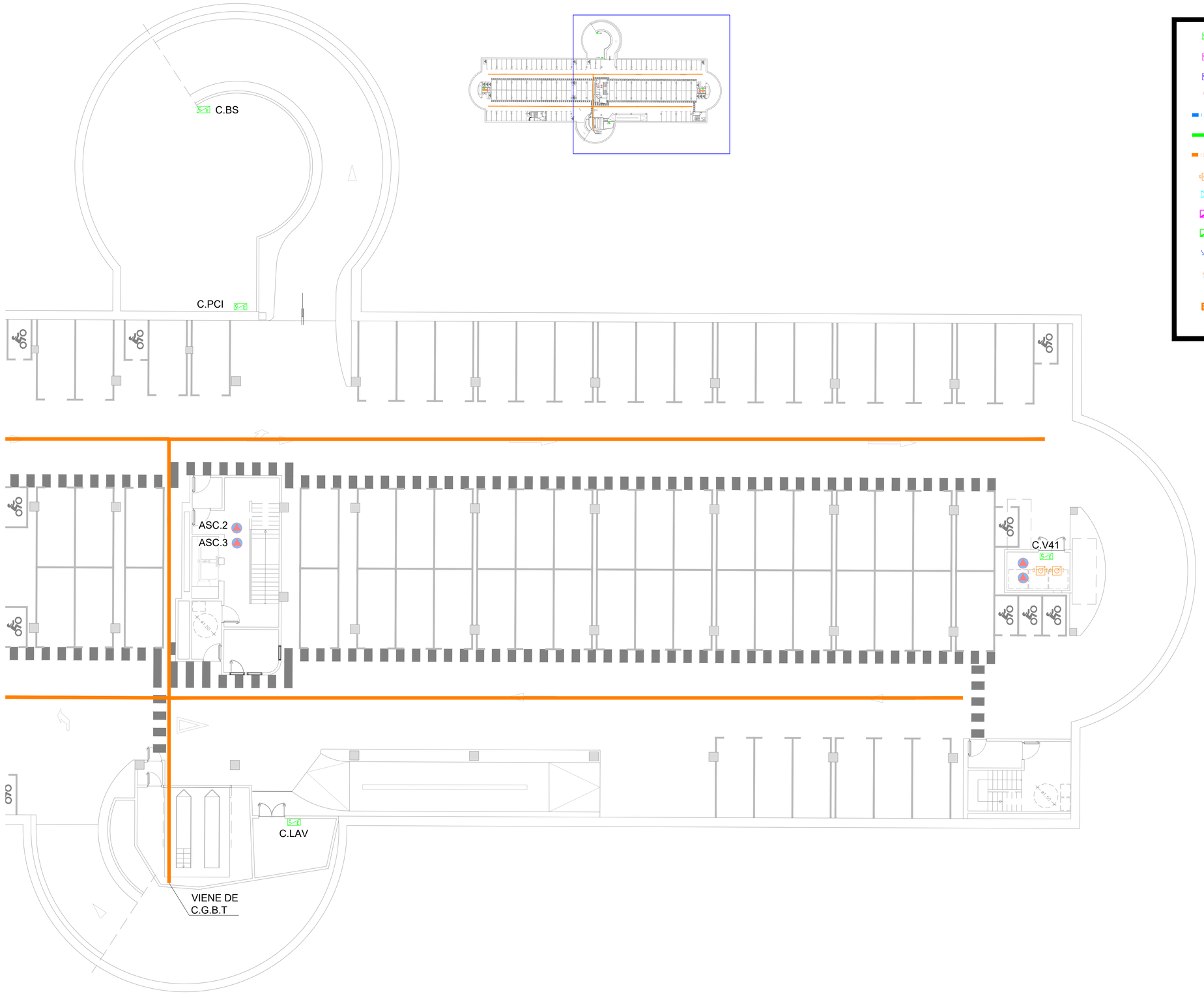

LEYENDA INSTALACIÓN DE ELECTRICIDAD

- CUADRO ELECTRICO
- CENTRAL INCENDIOS
- CENTRAL CO
- PUNTO DE ALIMENTACIÓN DE MAQUINARIA.
- BANDEJA PARA FUERZA/ALUMBRADO 600x100 mm.
- BANDEJA PARA FUERZA/ALUMBRADO 400x100 mm.
- BANDEJA PARA FUERZA/ALUMBRADO 200x60 mm.
- INTERRUPTOR DE CORTE A PIE DE MAQUINA
- CARGADOR DE COCHES RESIDENTE 7,4 kW
- CARGADOR DE COCHES ROTATIVO 7,4 kW
- CARGADOR DE COCHES ROTATIVO 22 kW
- TOMA DE CORRIENTE 16A
- TOMA DE CORRIENTE ESTANCA 2P+T 16A
- 16A (A RED + 2 SAI) PUESTO DE TRABAJO EMPOTRADO FORMADO POR 2 TOMAS RJ45 UTP CAT.6 Y A TOMAS DE CORRIENTE 2P.T

medio ambiente y movilidad MADRID	Dirección General de Planificación e Infraestructuras de Movilidad	EMPRESA CONSULTORA: eptisa	DIRECTOR DEL PROYECTO: Federico José Adrados Cuesta, S.G. Planificación y Construcción de Aparcamientos	AUTOR DEL PROYECTO: Fdo.: LORENZO RIPOLL ÁLAMO	TÍTULO: PROYECTO DE EJECUCIÓN DE OBRAS DE REPARACIÓN DE LAS INSTALACIONES EN EL APARCAMIENTO DE LUNA TUDESCOS EXP.: 300/2020/00870-19	ESCALA: 1/125	PLANO: ELEC08.2 HOJA: 2 DE: 2	DESIGNACIÓN: INSTALACIÓN ELECTRICIDAD. FUERZA PLANTA PL-4 NOMBRE DEL FICHERO DIGITAL: ELECTRICIDAD FUERZA.dwg	FECHA: SEPTIEMBRE - 2022 N. DE PÁGINA: 1

C.CGBT

Línea desde CENTRO DE TRANSFORMACIÓN
Cable: Cobre / RZ1-K / 3x((4x185mm²) +TT (1x95mm²))
Canalización: SOBRE BANDEJA

Línea desde CONTADOR SERV. SOCORRO
Cable: Cobre / RZ1-K AS+ / (4x150mm²) +TT (1x70mm²))
Canalización: SOBRE BANDEJA

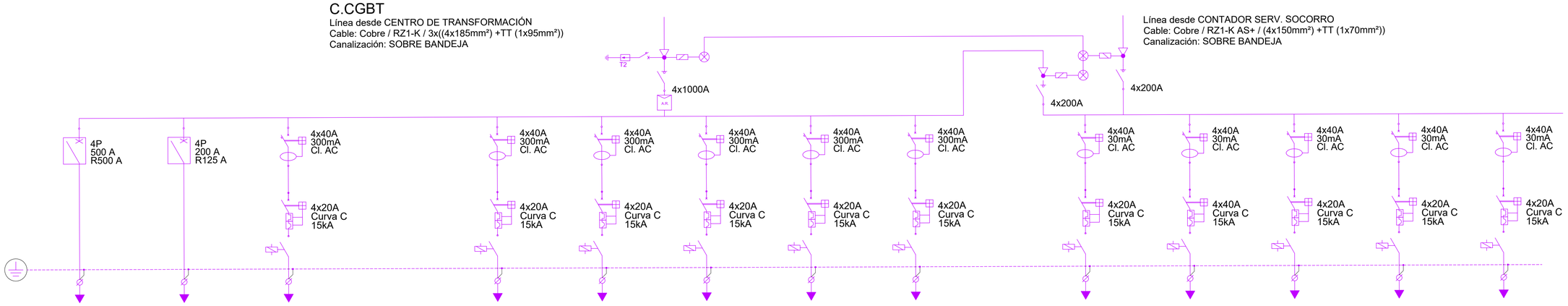

CIRCUITO	C.CELEROT	C.CELERES	C. ADO PLAZAS		C. SAI	C. LAVADO	C. CNTRL	C. ASC1	C. ASC2
TENSIÓN (V)	400 - IV	400 - IV	400 - IV		400 - IV	400 - IV	400 - IV	400 - IV	400 - IV
POTENCIA (W)	266000	48840	9000		6000	10000	9000	7.500	7.500
INTENSIDAD (A)	479,9	82,12	16,2		158,8	18,0	158,8	13,5	13,5
SECCIÓN (mm²)	4x240+TT 120mm²	4x50+TT 25mm²	4x6+TT 6mm²		4x6+TT 6mm²	4x6+TT 6mm²	4x6+TT 6mm²	4x6+TT 6mm²	4x6+TT 6mm²
TIPO DE CABLE	Cu; RZ1-k 0,6/1kV	Cu; RZ1-k 0,6/1kV	Cu; RZ1-k 0,6/1kV		Cu; RZ1-k 0,6/1kV	Cu; RZ1-k 0,6/1kV	Cu; RZ1-k 0,6/1kV	Cu; RZ1-k 0,6/1kV	Cu; RZ1-k 0,6/1kV
CANALIZACIÓN	BANDEJA	BANDEJA	BANDEJA		BANDEJA	BANDEJA	BANDEJA	BANDEJA	BANDEJA
USO	C. COCHES ELECTR. ROTATIVO	C. COCHES ELECTR. RESIDENTES	C. COCHES ELECTR. RESIDENTES		C. SAI	C. LAVADO	C. CONTROL	C. ASCENSOR	C. ASCENSOR

C. ADOPREF	C. GPCI	C. GSAN	C. CNTRLP	C. V12
400 - IV	400 - IV	400 - IV	400 - IV	400 - IV
7000	9500	7000	7000	5000
12,6	29,7	12,6	12,6	9,02
4x6+TT 6mm²	4x6+TT 6mm²	4x6+TT 6mm²	4x6+TT 6mm²	4x6+TT 6mm²
Cu; RZ1-k 0,6/1kV	Cu; RZ1-k 0,6/1kV	Cu; RZ1-k 0,6/1kV	Cu; RZ1-k 0,6/1kV	Cu; RZ1-k 0,6/1kV
BANDEJA	BANDEJA	BANDEJA	BANDEJA	BANDEJA
C. ALUMBRADO PREFERENTE	C. GRUPO PCI	C. GRUPO SANEAMIENTO	C. CONTROL PREFERENTE	C. VENTILACIÓN SOTANO 1

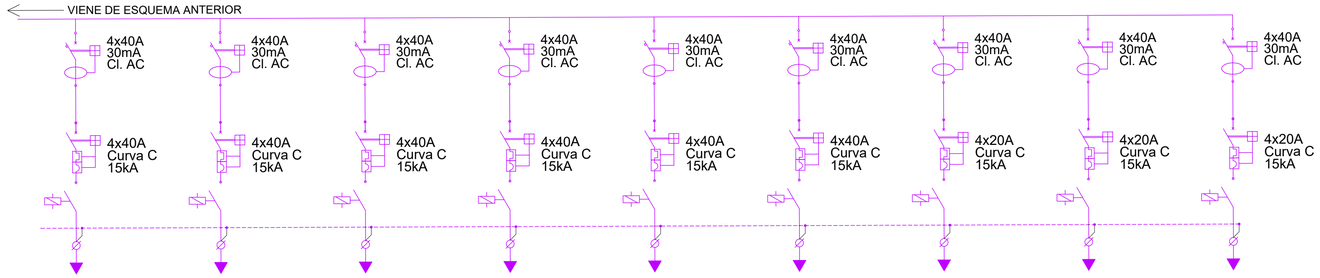

CIRCUITO	C. V21	C. V22	C. V31	C. V32	C. V41	C. V42	C. VS1	C. VS2	C. VS3
TENSIÓN (V)	400 - IV	400 - IV	400 - IV	400 - IV	400 - IV	400 - IV	400 - IV	400 - IV	400 - IV
POTENCIA (W)	11000	11000	11000	11000	11000	11000	5000	5000	5000
INTENSIDAD (A)	19,85	19,85	19,85	19,85	19,85	19,85	9,02	9,02	9,02
SECCIÓN (mm²)	4x6+TT 6mm²	4x6+TT 6mm²	4x6+TT 6mm²	4x6+TT 6mm²	4x6+TT 6mm²	4x6+TT 6mm²	4x6+TT 6mm²	4x6+TT 6mm²	4x6+TT 6mm²
TIPO DE CABLE	Cu; RZ1-k 0,6/1kV	Cu; RZ1-k 0,6/1kV	Cu; RZ1-k 0,6/1kV	Cu; RZ1-k 0,6/1kV	Cu; RZ1-k 0,6/1kV	Cu; RZ1-k 0,6/1kV	Cu; RZ1-k 0,6/1kV	Cu; RZ1-k 0,6/1kV	Cu; RZ1-k 0,6/1kV
CANALIZACIÓN	BANDEJA	BANDEJA	BANDEJA	BANDEJA	BANDEJA	BANDEJA	BANDEJA	BANDEJA	BANDEJA
USO	C. VENTILACIÓN SOTANO 2	C. VENTILACIÓN SOTANO 2	C. VENTILACIÓN SOTANO 3	C. VENTILACIÓN SOTANO 3	C. VENTILACIÓN SOTANO 4	C. VENTILACIÓN SOTANO 4	C. VENTILACIÓN ESCALERA 1	C. VENTILACIÓN ESCALERA 2	C. VENTILACIÓN ESCALERA 3

LEYENDA:

- INTERRUPTOR AUTOMATICO EN CAJA MOLDEADA CON RELÉS MAGNÉTICO Y DIFERENCIAL REGULABLE Y RETARDABLE
- INTERRUPTOR AUTOMATICO
- CONTACTOR CON SEÑAL DE ESTADO
- INTERRUPTOR AUTOMATICO DIFERENCIAL
- DETECTOR DE TENSION DE B.T.
- DESCARGADOR DE SOBRETENSIONES T2 = TIPO 2
- MAGNETOTERMICO+GRUPO DIFERENCIAL CON CONTACTOR DE SEÑAL DE ESTADO
- GUARDAMOTOR CON SEÑAL DE ESTADO
- PROGRAMADOR
- DIFERENCIAL CON CONTACTOR DE SEÑAL DE ESTADO
- CONTADOR DIGITAL
- MAGNETOTÉRMICO CON CONTACTOR DE SEÑAL DE ESTADO

medio ambiente y movilidad MADRID	Dirección General de Planificación e Infraestructuras de Movilidad	EMPRESA CONSULTORA: eptisa	DIRECTOR DEL PROYECTO: Federico José Adrados Cuesta, S.G. Planificación y Construcción de Aparcamientos	AUTOR DEL PROYECTO: Fdo.: LORENZO RIPOLL ÁLAMO	TÍTULO: PROYECTO DE EJECUCIÓN DE OBRAS DE REPARACIÓN DE LAS INSTALACIONES EN EL APARCAMIENTO DE LUNA TUDESCOS EXP.: 300/2020/00870-19	ESCALA: S/E	PLANO: ELEC.09 HOJA: 1 DE: 1	DESIGNACIÓN: INSTALACIÓN ELECTRICIDAD ESQUEMA UNIFILAR 1 NOMBRE DEL FICHERO DIGITAL: ELECTRICIDAD ESQUEMAS UNIFILARES.dwg	FECHA: SEPTIEMBRE - 2022 N. DE PÁGINA: 1

VIENE DE ESQUEMA ANTERIOR

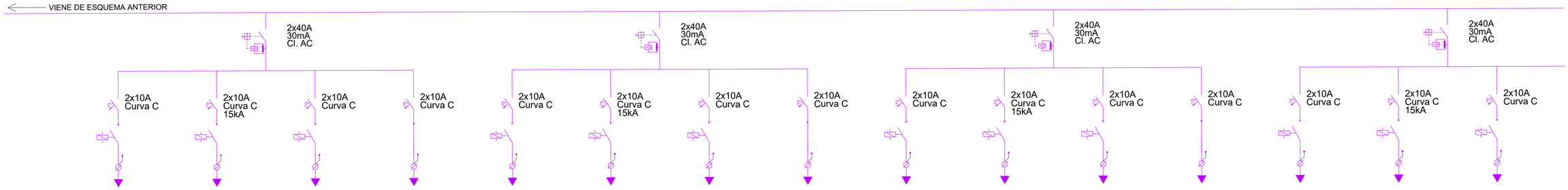

CIRCUITO	3.V4	3.V5	3.V6	3.E2	3.V7	3.V8	3.V9	3.E3	4.V1	4.V2	4.V3	4.E1	4.V4	4.V5	4.V6
TENSIÓN (V)	230 - II	230 - II	230 - II	230 - II	230 - II	230 - II	230 - II	230 - II	230 - II	230 - II	230 - II	230 - II	230 - II	230 - II	230 - II
POTENCIA (W)	350	350	315	35	350	350	315	35	350	350	315	35	350	350	315
INTENSIDAD (A)	1,5	1,5	1,4	0,2	1,5	1,5	1,4	0,2	1,5	1,5	1,4	0,2	1,5	1,5	1,4
SECCIÓN (mm²)	2x2,5+TT 2,5mm²	2x2,5+TT 2,5mm²	2x2,5+TT 2,5mm²	2x1,5+TT 1,5mm²	2x2,5+TT 2,5mm²	2x2,5+TT 2,5mm²	2x2,5+TT 2,5mm²	2x1,5+TT 1,5mm²	2x2,5+TT 2,5mm²	2x2,5+TT 2,5mm²	2x2,5+TT 2,5mm²	2x1,5+TT 1,5mm²	2x2,5+TT 2,5mm²	2x2,5+TT 2,5mm²	2x2,5+TT 2,5mm²
TIPO DE CABLE	Cu; RZ1-k 0,6/1kV	Cu; RZ1-k 0,6/1kV	Cu; RZ1-k 0,6/1kV	Cu; RZ1-k 0,6/1kV	Cu; RZ1-k 0,6/1kV	Cu; RZ1-k 0,6/1kV	Cu; RZ1-k 0,6/1kV	Cu; RZ1-k 0,6/1kV	Cu; RZ1-k 0,6/1kV	Cu; RZ1-k 0,6/1kV	Cu; RZ1-k 0,6/1kV	Cu; RZ1-k 0,6/1kV	Cu; RZ1-k 0,6/1kV	Cu; RZ1-k 0,6/1kV	Cu; RZ1-k 0,6/1kV
CANALIZACIÓN	Ø20 mm	Ø20 mm	Ø20 mm	Ø16 mm	Ø20 mm	Ø20 mm	Ø20 mm	Ø16 mm	Ø20 mm	Ø20 mm	Ø20 mm	Ø16 mm	Ø20 mm	Ø20 mm	Ø20 mm
USO	ALUMBRADO VIAL SOTANO 3	ALUMBRADO VIAL SOTANO 3	ALUMBRADO VIAL SOTANO 3	EMERGENCIA VIAL SOTANO 3	ALUMBRADO VIAL SOTANO 3	ALUMBRADO VIAL SOTANO 3	ALUMBRADO VIAL SOTANO 3	EMERGENCIA VIAL SOTANO 3	ALUMBRADO VIAL SOTANO 4	ALUMBRADO VIAL SOTANO 4	ALUMBRADO VIAL SOTANO 4	EMERGENCIA VIAL SOTANO 4	ALUMBRADO VIAL SOTANO 4	ALUMBRADO VIAL SOTANO 4	ALUMBRADO VIAL SOTANO 4

VIENE DE ESQUEMA ANTERIOR

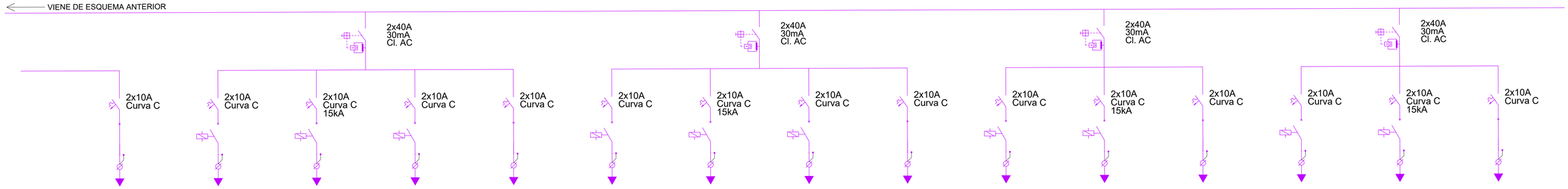

CIRCUITO	4.E2	AR.1	AR.2	AR.3	ER.1	AR.4	AR.5	AR.6	ER.2	AES.11	AES.12	EES.1	AES.21	AES.22	EES.2
TENSIÓN (V)	230 - II	230 - II	230 - II	230 - II	230 - II	230 - II	230 - II	230 - II	230 - II	230 - II	230 - II	230 - II	230 - II	230 - II	230 - II
POTENCIA (W)	35	350	350	315	35	350	350	315	35	100	100	35	100	100	35
INTENSIDAD (A)	0,2	1,5	1,5	1,4	0,2	1,5	1,5	1,4	0,2	0,3	0,3	0,2	0,3	0,3	0,2
SECCIÓN (mm²)	2x1,5+TT 1,5mm²	2x2,5+TT 2,5mm²	2x2,5+TT 2,5mm²	2x2,5+TT 2,5mm²	2x1,5+TT 1,5mm²	2x2,5+TT 2,5mm²	2x2,5+TT 2,5mm²	2x2,5+TT 2,5mm²	2x1,5+TT 1,5mm²	2x2,5+TT 2,5mm²	2x2,5+TT 2,5mm²	2x1,5+TT 1,5mm²	2x2,5+TT 2,5mm²	2x2,5+TT 2,5mm²	2x1,5+TT 1,5mm²
TIPO DE CABLE	Cu; RZ1-k 0,6/1kV	Cu; RZ1-k 0,6/1kV	Cu; RZ1-k 0,6/1kV	Cu; RZ1-k 0,6/1kV	Cu; RZ1-k 0,6/1kV	Cu; RZ1-k 0,6/1kV	Cu; RZ1-k 0,6/1kV	Cu; RZ1-k 0,6/1kV	Cu; RZ1-k 0,6/1kV	Cu; RZ1-k 0,6/1kV	Cu; RZ1-k 0,6/1kV	Cu; RZ1-k 0,6/1kV	Cu; RZ1-k 0,6/1kV	Cu; RZ1-k 0,6/1kV	Cu; RZ1-k 0,6/1kV
CANALIZACIÓN	Ø16 mm	Ø20 mm	Ø20 mm	Ø20 mm	Ø16 mm	Ø20 mm	Ø20 mm	Ø20 mm	Ø16 mm	Ø20 mm	Ø20 mm	Ø16 mm	Ø20 mm	Ø20 mm	Ø16 mm
USO	EMERGENCIA VIAL SOTANO 4	ALUMBRADO VIAL RAMPA	ALUMBRADO VIAL RAMPA	ALUMBRADO VIAL RAMPA	EMERGENCIA VIAL RAMPA	ALUMBRADO VIAL RAMPA	ALUMBRADO VIAL RAMPA	ALUMBRADO VIAL RAMPA	EMERGENCIA VIAL RAMPA	ALUMBRADO ESC1	ALUMBRADO ESC1	EMERGENCIA ESC1	ALUMBRADO ESC2	ALUMBRADO ESC2	EMERGENCIA ESC2

LEYENDA:

- INTERRUPTOR AUTOMATICO EN CAJA MOLDEADA CON RELÉS MAGNÉTICO Y DIFERENCIAL REGULABLE Y RETARDABLE
- INTERRUPTOR AUTOMATICO
- CONTACTOR CON SEÑAL DE ESTADO
- INTERRUPTOR AUTOMATICO DIFERENCIAL
- DETECTOR DE TENSION DE B.T.
- DESCARGADOR DE SOBRETENSIONES T2 = TIPO 2
- MAGNETOTERMICO+GRUPO DIFERENCIAL CON CONTACTOR DE SEÑAL DE ESTADO
- GUARDAMOTOR CON SEÑAL DE ESTADO
- PROGRAMADOR
- DIFERENCIAL CON CONTACTOR DE SEÑAL DE ESTADO
- CONTADOR DIGITAL
- MAGNETOTÉRMICO CON CONTACTOR DE SEÑAL DE ESTADO

medio ambiente y movilidad MADRID	Dirección General de Planificación e Infraestructuras de Movilidad	EMPRESA CONSULTORA: eptisa	DIRECTOR DEL PROYECTO: Federico José Adrados Cuesta, S.G. Planificación y Construcción de Aparcamientos	AUTOR DEL PROYECTO: Fdo.: LORENZO RIPOLL ÁLAMO	TÍTULO: PROYECTO DE EJECUCIÓN DE OBRAS DE REPARACIÓN DE LAS INSTALACIONES EN EL APARCAMIENTO DE LUNA TUDESCOS EXP.: 300/2020/00870-19	ESCALA: S/E	PLANO: ELEC.11 HOJA: 1 DE: 1	DESIGNACIÓN: INSTALACIÓN ELECTRICIDAD ESQUEMAS UNIFILARES 3 NOMBRE DEL FICHERO DIGITAL: ELECTRICIDAD ESQUEMAS UNIFILARES.dwg	FECHA: SEPTIEMBRE - 2022 N. DE PÁGINA: 1

C.ADO PREF

Línea desde CUADRO GENERAL
Cable: Cobre / RZ1-K / (4x50mm²) +TT (1x25mm²))
Canalización: SOBRE BANDEJA

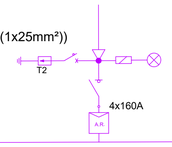

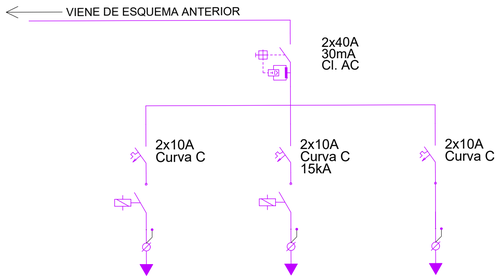

CIRCUITO	AES.21	AES.22	EES.2
TENSIÓN (V)	230 - II	230 - II	230 - II
POTENCIA (W)	100	100	35
INTENSIDAD (A)	0,3	0,3	0,2
SECCIÓN (mm²)	2x2,5+TT 2,5mm²	2x2,5+TT 2,5mm²	2x1,5+TT 1,5mm²
TIPO DE CABLE	Cu; RZ1-k 0,6/1kV	Cu; RZ1-k 0,6/1kV	Cu; RZ1-k 0,6/1kV
CANALIZACIÓN	Ø20 mm	Ø20 mm	Ø16 mm
USO	ALUMBRADO ESC2	ALUMBRADO ESC2	EMERGENCIA ESC2

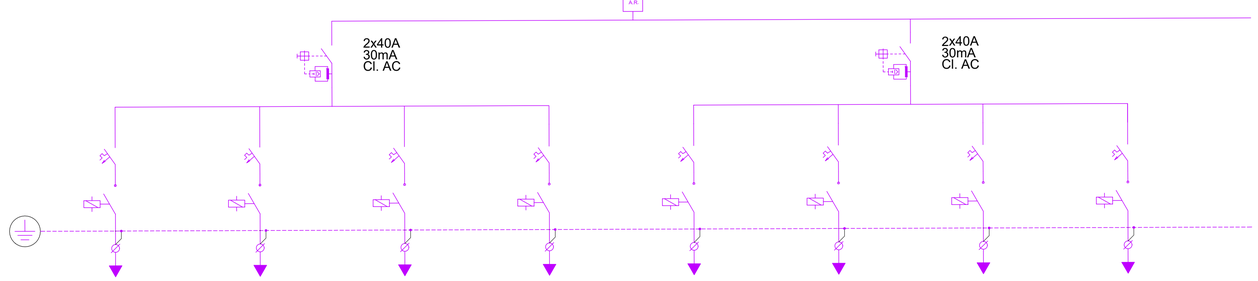

CIRCUITO	1.P1	1.P2	1.P3	1.P4	2.P1	2.P2	2.P3	2.P4
TENSIÓN (V)	230 - II	230 - II	230 - II	230 - II	230 - II	230 - II	230 - II	230 - II
POTENCIA (W)	250	300	225	275	250	300	225	275
INTENSIDAD (A)	1,1	1,3	0,97	1,2	1,1	1,3	0,97	1,2
SECCIÓN (mm²)	2x2,5+TT 2,5mm²	2x2,5+TT 2,5mm²	2x2,5+TT 2,5mm²	2x2,5+TT 2,5mm²	2x2,5+TT 2,5mm²	2x2,5+TT 2,5mm²	2x2,5+TT 2,5mm²	2x2,5+TT 2,5mm²
TIPO DE CABLE	Cu; RZ1-k 0,6/1kV	Cu; RZ1-k 0,6/1kV	Cu; RZ1-k 0,6/1kV	Cu; RZ1-k 0,6/1kV	Cu; RZ1-k 0,6/1kV	Cu; RZ1-k 0,6/1kV	Cu; RZ1-k 0,6/1kV	Cu; RZ1-k 0,6/1kV
CANALIZACIÓN	Ø20 mm	Ø20 mm	Ø20 mm	Ø20 mm	Ø20 mm	Ø20 mm	Ø20 mm	Ø20 mm
USO	ALUMBRADO PLAZAS SOTANO 1	ALUMBRADO PLAZAS SOTANO 1	ALUMBRADO PLAZAS SOTANO 1	ALUMBRADO PLAZAS SOTANO 1	ALUMBRADO PLAZAS SOTANO 2	ALUMBRADO PLAZAS SOTANO 2	ALUMBRADO PLAZAS SOTANO 2	ALUMBRADO PLAZAS SOTANO 2

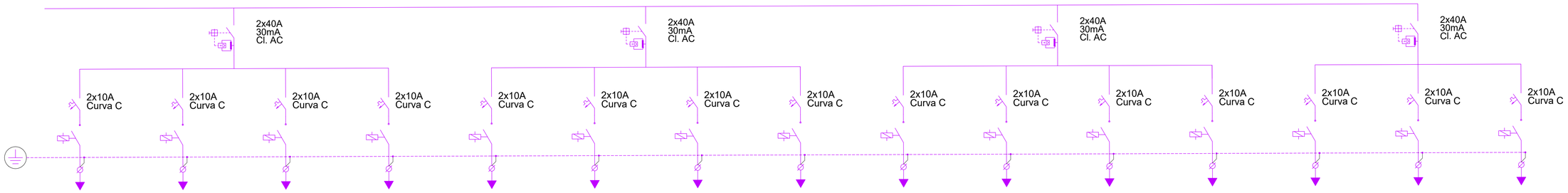

CIRCUITO	2.P5	2.P6	2.P7	2.P8	3.P1	3.P2	3.P3	3.P4	3.P5	3.P6	3.P7	3.P8	4.P1	4.P2	4.P3
TENSIÓN (V)	230 - II	230 - II	230 - II	230 - II	230 - II	230 - II	230 - II	230 - II	230 - II	230 - II	230 - II	230 - II	230 - II	230 - II	230 - II
POTENCIA (W)	250	300	225	275	250	300	225	275	250	300	225	275	300	225	275
INTENSIDAD (A)	1,1	1,3	0,97	1,2	1,1	1,3	0,97	1,2	1,1	1,3	0,97	1,2	1,3	0,97	1,2
SECCIÓN (mm²)	2x2,5+TT 2,5mm²	2x2,5+TT 2,5mm²	2x2,5+TT 2,5mm²	2x2,5+TT 2,5mm²	2x2,5+TT 2,5mm²	2x2,5+TT 2,5mm²	2x2,5+TT 2,5mm²	2x2,5+TT 2,5mm²	2x2,5+TT 2,5mm²	2x2,5+TT 2,5mm²	2x2,5+TT 2,5mm²	2x2,5+TT 2,5mm²	2x2,5+TT 2,5mm²	2x2,5+TT 2,5mm²	2x2,5+TT 2,5mm²
TIPO DE CABLE	Cu; RZ1-k 0,6/1kV	Cu; RZ1-k 0,6/1kV	Cu; RZ1-k 0,6/1kV	Cu; RZ1-k 0,6/1kV	Cu; RZ1-k 0,6/1kV	Cu; RZ1-k 0,6/1kV	Cu; RZ1-k 0,6/1kV	Cu; RZ1-k 0,6/1kV	Cu; RZ1-k 0,6/1kV	Cu; RZ1-k 0,6/1kV	Cu; RZ1-k 0,6/1kV	Cu; RZ1-k 0,6/1kV	Cu; RZ1-k 0,6/1kV	Cu; RZ1-k 0,6/1kV	Cu; RZ1-k 0,6/1kV
CANALIZACIÓN	Ø20 mm	Ø20 mm	Ø20 mm	Ø20 mm	Ø20 mm	Ø20 mm	Ø20 mm	Ø20 mm	Ø20 mm	Ø20 mm	Ø20 mm	Ø20 mm	Ø20 mm	Ø20 mm	Ø20 mm
USO	ALUMBRADO PLAZAS SOTANO 2	ALUMBRADO PLAZAS SOTANO 2	ALUMBRADO PLAZAS SOTANO 2	ALUMBRADO PLAZAS SOTANO 2	ALUMBRADO PLAZAS SOTANO 3	ALUMBRADO PLAZAS SOTANO 3	ALUMBRADO PLAZAS SOTANO 3	ALUMBRADO PLAZAS SOTANO 3	ALUMBRADO PLAZAS SOTANO 3	ALUMBRADO PLAZAS SOTANO 3	ALUMBRADO PLAZAS SOTANO 3	ALUMBRADO PLAZAS SOTANO 3	ALUMBRADO PLAZAS SOTANO 4	ALUMBRADO PLAZAS SOTANO 4	ALUMBRADO PLAZAS SOTANO 4

LEYENDA:

- INTERRUPTOR AUTOMATICO EN CAJA MOLDEADA CON RELÉS MAGNÉTICO Y DIFERENCIAL REGULABLE Y RETARDABLE
- INTERRUPTOR AUTOMATICO
- CONTACTOR CON SEÑAL DE ESTADO
- INTERRUPTOR AUTOMATICO DIFERENCIAL
- DETECTOR DE TENSION DE B.T.
- DESCARGADOR DE SOBRETENSIONES T2 = TIPO 2
- MAGNETOTERMICO+GRUPO DIFERENCIAL CON CONTACTOR DE SEÑAL DE ESTADO
- GUARDAMOTOR CON SEÑAL DE ESTADO
- PROGRAMADOR
- DIFERENCIAL CON CONTACTOR DE SEÑAL DE ESTADO
- CONTADOR DIGITAL
- MAGNETOTÉRMICO CON CONTACTOR DE SEÑAL DE ESTADO

medio ambiente y movilidad MADRID	Dirección General de Planificación e Infraestructuras de Movilidad	EMPRESA CONSULTORA: eptisa	DIRECTOR DEL PROYECTO: Federico José Adrados Cuesta, S.G. Planificación y Construcción de Aparcamientos	AUTOR DEL PROYECTO: Fdo.: LORENZO RIPOLL ÁLAMO	TÍTULO: PROYECTO DE EJECUCIÓN DE OBRAS DE REPARACIÓN DE LAS INSTALACIONES EN EL APARCAMIENTO DE LUNA TUDESCOS EXP.: 300/2020/00870-19	ESCALA: S/E	PLANO: ELEC.12 HOJA: 1 DE: 1	DESIGNACIÓN: INSTALACIÓN ELECTRICIDAD ESQUEMAS UNIFILARES 4 NOMBRE DEL FICHERO DIGITAL: ELECTRICIDAD ESQUEMAS UNIFILARES.dwg	FECHA: SEPTIEMBRE - 2022 N. DE PÁGINA: 1

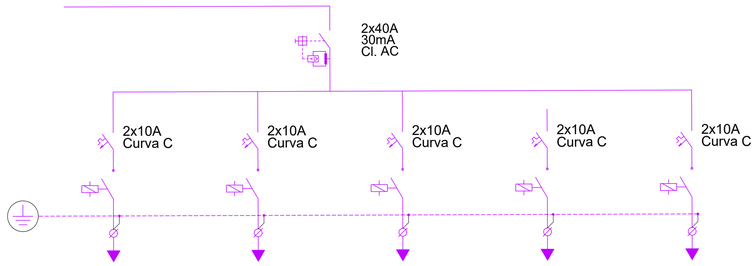

CIRCUITO	4.P4	4.P5	4.P6	4.P7	4.P8
TENSIÓN (V)	230 - II	230 - II	230 - II	230 - II	230 - II
POTENCIA (W)	250	300	225	275	250
INTENSIDAD (A)	1,1	1,3	0,97	1,2	1,1
SECCIÓN (mm²)	2x2,5+TT 2,5mm²	2x2,5+TT 2,5mm²	2x2,5+TT 2,5mm²	2x2,5+TT 2,5mm²	2x2,5+TT 2,5mm²
TIPO DE CABLE	Cu; RZ1-k 0,6/1kV	Cu; RZ1-k 0,6/1kV	Cu; RZ1-k 0,6/1kV	Cu; RZ1-k 0,6/1kV	Cu; RZ1-k 0,6/1kV
CANALIZACIÓN	Ø20 mm	Ø20 mm	Ø20 mm	Ø20 mm	Ø20 mm
USO	ALUMBRADO PLAZAS SOTANO 4	ALUMBRADO PLAZAS SOTANO 4	ALUMBRADO PLAZAS SOTANO 4	ALUMBRADO PLAZAS SOTANO 4	ALUMBRADO PLAZAS SOTANO 4

C.AS

Línea desde CGBT
Cable: Cobre / RZ1-K AS / (4x6mm²) +TT (1x6mm²))
Canalización: SOBRE BANDEJA

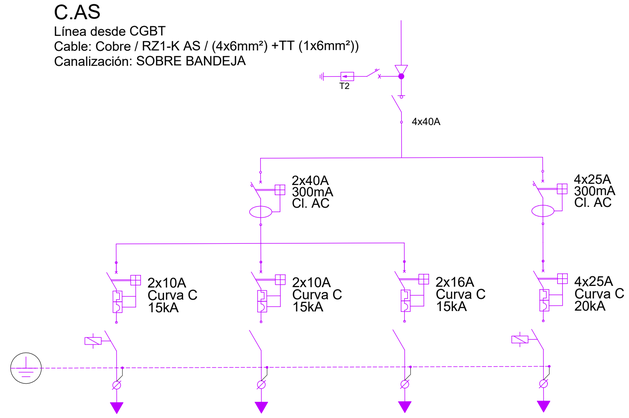

CIRCUITO				
TENSIÓN (V)	230 - II	230 - II	230 - II	400 - IV
POTENCIA (W)	20	20	1500	7500
INTENSIDAD (A)	0,08	0,08	6,5	13,5
SECCIÓN (mm²)	2x2,5+TT 2,5mm²	2x1,5+TT 1,5mm²	2x2,5+TT 2,5mm²	4x6+TT 6mm²
TIPO DE CABLE	Cu; RZ1-k 0,6/1kV	Cu; RZ1-k 0,6/1kV	Cu; RZ1-k 0,6/1kV	Cu; RZ1-k AS+ 0,6/1kV
CANALIZACIÓN	Ø20 mm	Ø20 mm	Ø20 mm	Ø25 mm
USO	ALUMBRADO ASCENSOR	EMERGENCIA HUECO	ROSARIO	ASCENSOR

C.SAI

Línea desde CGBT
Cable: Cobre / RZ1-K AS / (4x6mm²) +TT (1x6mm²))
Canalización: SOBRE BANDEJA

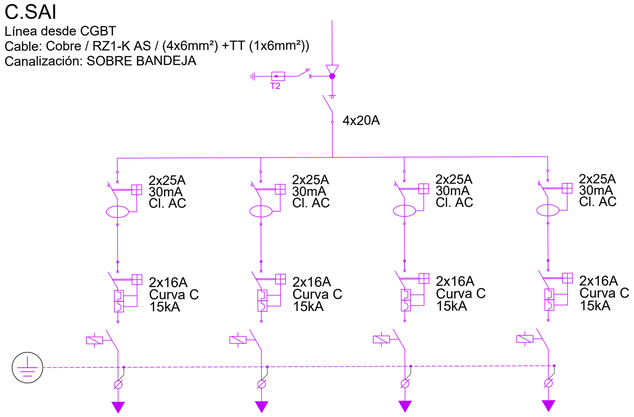

CIRCUITO				
TENSIÓN (V)	230 - II	230 - II	230 - II	230-II
POTENCIA (W)	20	20	1500	7500
INTENSIDAD (A)	0,08	8,6	6,5	13,5
SECCIÓN (mm²)	2x2,5+TT 2,5mm²	2x2,5+TT 2,5mm²	2x2,5+TT 2,5mm²	4x2,5+TT 2,5mm²
TIPO DE CABLE	Cu; RZ1-k 0,6/1kV	Cu; RZ1-k 0,6/1kV	Cu; RZ1-k 0,6/1kV	Cu; RZ1-k AS+ 0,6/1kV
CANALIZACIÓN	Ø20 mm	Ø20 mm	Ø20 mm	Ø25 mm
USO	RACKS 1	RACKS 2	RACKS 3	VIDEO GRABADOR

C.CNTR

Línea desde CGBT
Cable: Cobre / RZ1-K AS / (4x6mm²) +TT (1x6mm²))
Canalización: SOBRE BANDEJA

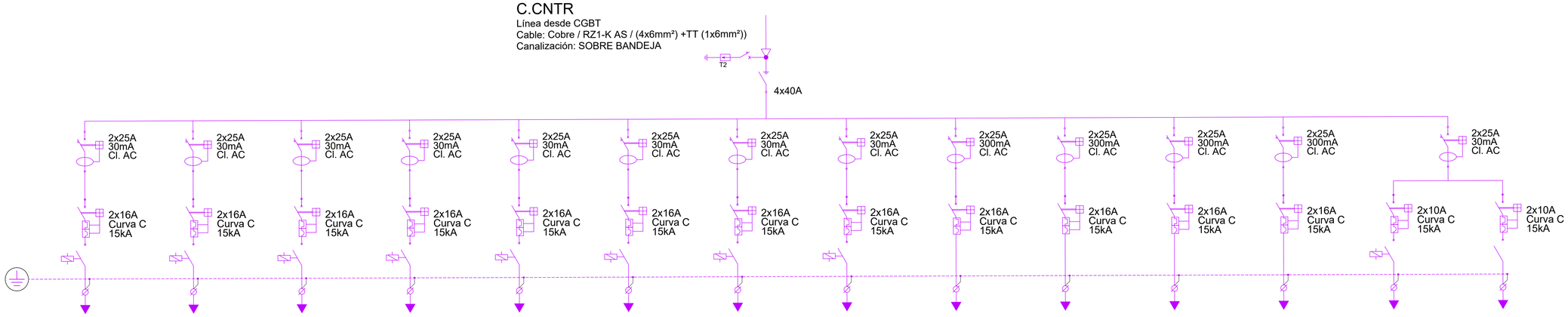

CIRCUITO														
TENSIÓN (V)	230 - II	230 - II	230 - II	230 - II	230 - II	230 - II	230 - II	230 - II	230 - II	230 - II	230 - II	230 - II	230 - II	230 - II
POTENCIA (W)	20	20	20	500	500	500	500	500	500	500	500	500	20	20
INTENSIDAD (A)	0,08	8,6	8,6	2,2	2,2	2,2	2,2	2,2	2,2	2,2	2,2	2,2	0,08	8,6
SECCIÓN (mm²)	2x2,5+TT 2,5mm²	2x2,5+TT 2,5mm²		2x2,5+TT 2,5mm²	2x2,5+TT 2,5mm²	2x2,5+TT 2,5mm²	2x2,5+TT 2,5mm²	2x2,5+TT 2,5mm²	2x2,5+TT 2,5mm²	2x2,5+TT 2,5mm²	2x2,5+TT 2,5mm²	2x2,5+TT 2,5mm²	2x2,5+TT 2,5mm²	2x2,5+TT 2,5mm²
TIPO DE CABLE	Cu; RZ1-k 0,6/1kV	Cu; RZ1-k 0,6/1kV		Cu; RZ1-k 0,6/1kV	Cu; RZ1-k 0,6/1kV	Cu; RZ1-k 0,6/1kV	Cu; RZ1-k 0,6/1kV	Cu; RZ1-k 0,6/1kV	Cu; RZ1-k 0,6/1kV	Cu; RZ1-k 0,6/1kV	Cu; RZ1-k 0,6/1kV	Cu; RZ1-k 0,6/1kV	Cu; RZ1-k 0,6/1kV	Cu; RZ1-k 0,6/1kV
CANALIZACIÓN	Ø20 mm	Ø20 mm	Ø20 mm	Ø20 mm	Ø20 mm	Ø20 mm	Ø20 mm	Ø20 mm	Ø20 mm	Ø20 mm	Ø20 mm	Ø20 mm	Ø20 mm	Ø20 mm
USO	PS1. ARMARIO GUIADO	PS2. ARMARIO GUIADO	LUMINOSO	CAJERO	CAJERO	CAJERO	BARRERA ENTRADA	BARRERA SALIDA	BARRERA RESIDENTES	BARRERA RESIDENTES	BARRERA RESIDENTES	BARRERA RESIDENTES	ALUMBRADO CONTROL	EMERGENCIA CONTROL

LEYENDA:

- INTERRUPTOR AUTOMATICO EN CAJA MOLDEADA CON RELÉS MAGNÉTICO Y DIFERENCIAL REGULABLE Y RETARDABLE
- INTERRUPTOR AUTOMATICO
- CONTACTOR CON SEÑAL DE ESTADO
- INTERRUPTOR AUTOMATICO DIFERENCIAL
- DETECTOR DE TENSION DE B.T.
- DESCARGADOR DE SOBRETENSIONES T2 = TIPO 2
- MAGNETOTERMICO+GRUPO DIFERENCIAL CON CONTACTOR DE SEÑAL DE ESTADO
- GUARDAMOTOR CON SEÑAL DE ESTADO
- PROGRAMADOR
- DIFERENCIAL CON CONTACTOR DE SEÑAL DE ESTADO
- CONTADOR DIGITAL
- MAGNETOTÉRMICO CON CONTACTOR DE SEÑAL DE ESTADO

medio ambiente y movilidad MADRID	Dirección General de Planificación e Infraestructuras de Movilidad	EMPRESA CONSULTORA: eptisa	DIRECTOR DEL PROYECTO: Federico José Adrados Cuesta, S.G. Planificación y Construcción de Aparcamientos	AUTOR DEL PROYECTO: Fdo.: LORENZO RIPOLL ÁLAMO	TÍTULO: PROYECTO DE EJECUCIÓN DE OBRAS DE REPARACIÓN DE LAS INSTALACIONES EN EL APARCAMIENTO DE LUNA TUDESCOS EXP.: 300/2020/00870-19	ESCALA: S/E	PLANO: ELEC.13 HOJA: 1 DE: 2	DESIGNACIÓN: INSTALACIÓN ELECTRICIDAD ESQUEMAS UNIFILARES 5 NOMBRE DEL FICHERO DIGITAL: ELECTRICIDAD ESQUEMAS UNIFILARES.dwg	FECHA: SEPTIEMBRE - 2022 N. DE PÁGINA: 1

C.V12

Línea desde CGBT
Cable: Cobre / RZ1-K AS+ / (4x6mm²) +TT (1x6mm²))
Canalización: SOBRE BANDEJA

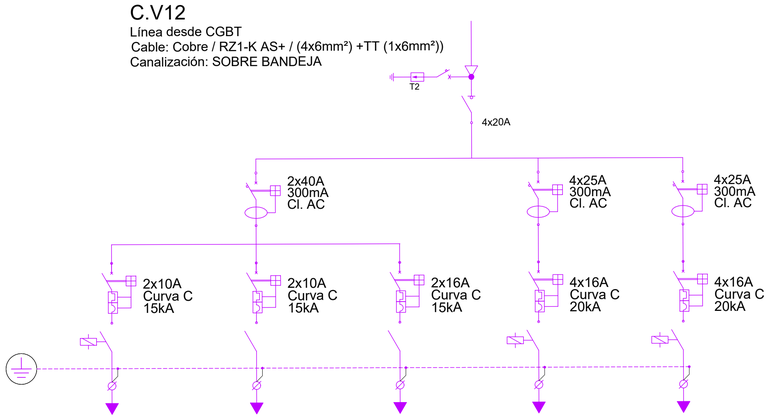

CIRCUITO				V1	V2
TENSIÓN (V)	230 - II	230 - II	230 - II	400 - IV	400 - IV
POTENCIA (W)	20	20	1500	3000	3000
INTENSIDAD (A)	0,08	8,6	6,5	5,4	5,4
SECCIÓN (mm²)	2x2,5+TT 2,5mm²	2x2,5+TT 2,5mm²	2x2,5+TT 2,5mm²	4x2,5+TT 2,5mm²	4x2,5+TT 2,5mm²
TIPO DE CABLE	Cu; RZ1-k 0,6/1kV	Cu; RZ1-k 0,6/1kV	Cu; RZ1-k 0,6/1kV	Cu; RZ1-k AS+ 0,6/1kV	Cu; RZ1+k AS+ 0,6/1kV
CANALIZACIÓN	Ø20 mm	Ø20 mm	Ø20 mm	Ø25 mm	Ø25 mm
USO	ALUMBRADO CUARTO	EMERGENCIA CUARTO	USOS CUARTO	VENTILADOR	VENTILADOR

C.V21

Línea desde CGBT
Cable: Cobre / RZ1-K AS+ / (4x10mm²) +TT (1x10mm²))
Canalización: SOBRE BANDEJA

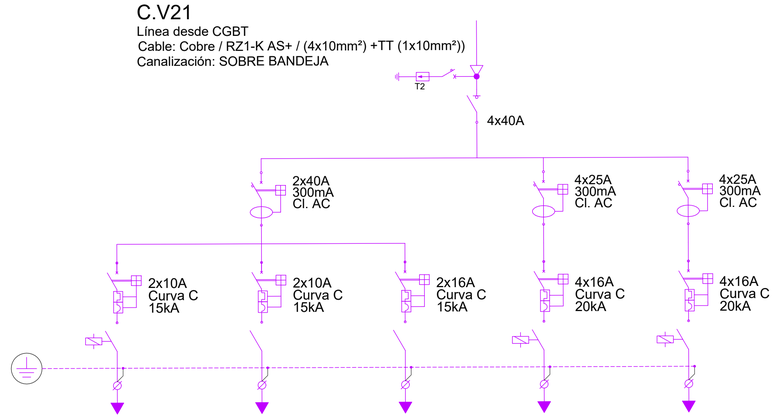

CIRCUITO				V1	V2
TENSIÓN (V)	230 - II	230 - II	230 - II	400 - IV	400 - IV
POTENCIA (W)	20	20	1500	7500	7500
INTENSIDAD (A)	0,08	8,6	6,5	13,5	13,5
SECCIÓN (mm²)	2x2,5+TT 2,5mm²	2x2,5+TT 2,5mm²	2x2,5+TT 2,5mm²	4x2,5+TT 2,5mm²	4x2,5+TT 2,5mm²
TIPO DE CABLE	Cu; RZ1-k 0,6/1kV	Cu; RZ1-k 0,6/1kV	Cu; RZ1-k 0,6/1kV	Cu; RZ1-k AS+ 0,6/1kV	Cu; RZ1+k AS+ 0,6/1kV
CANALIZACIÓN	Ø20 mm	Ø20 mm	Ø20 mm	Ø25 mm	Ø25 mm
USO	ALUMBRADO CUARTO	EMERGENCIA CUARTO	USOS CUARTO	VENTILADOR	VENTILADOR

C.V22

Línea desde CGBT
Cable: Cobre / RZ1-K AS+ / (4x10mm²) +TT (1x10mm²))
Canalización: SOBRE BANDEJA

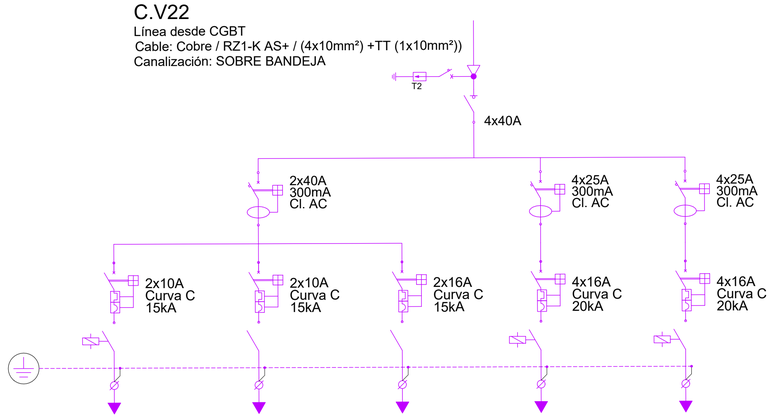

CIRCUITO				V1	V2
TENSIÓN (V)	230 - II	230 - II	230 - II	400 - IV	400 - IV
POTENCIA (W)	20	20	1500	7500	7500
INTENSIDAD (A)	0,08	8,6	6,5	13,5	13,5
SECCIÓN (mm²)	2x2,5+TT 2,5mm²	2x2,5+TT 2,5mm²	2x2,5+TT 2,5mm²	4x2,5+TT 2,5mm²	4x2,5+TT 2,5mm²
TIPO DE CABLE	Cu; RZ1-k 0,6/1kV	Cu; RZ1-k 0,6/1kV	Cu; RZ1-k 0,6/1kV	Cu; RZ1-k AS+ 0,6/1kV	Cu; RZ1+k AS+ 0,6/1kV
CANALIZACIÓN	Ø20 mm	Ø20 mm	Ø20 mm	Ø25 mm	Ø25 mm
USO	ALUMBRADO CUARTO	EMERGENCIA CUARTO	USOS CUARTO	VENTILADOR	VENTILADOR

C.V31

Línea desde CGBT
Cable: Cobre / RZ1-K AS+ / (4x10mm²) +TT (1x10mm²))
Canalización: SOBRE BANDEJA

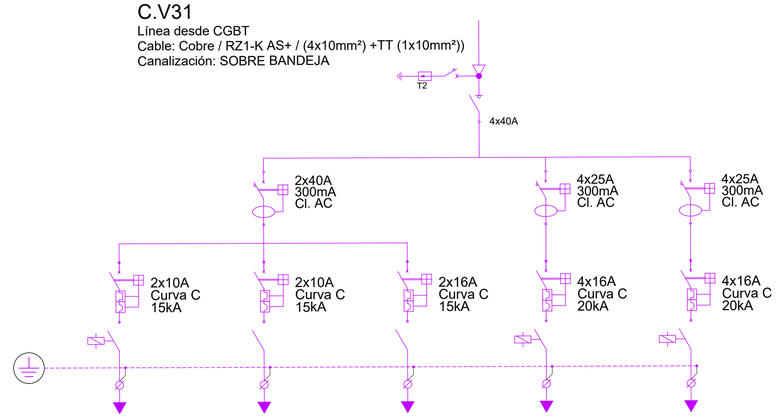

CIRCUITO				V1	V2
TENSIÓN (V)	230 - II	230 - II	230 - II	400 - IV	400 - IV
POTENCIA (W)	20	20	1500	7500	7500
INTENSIDAD (A)	0,08	8,6	6,5	13,5	13,5
SECCIÓN (mm²)	2x2,5+TT 2,5mm²	2x2,5+TT 2,5mm²	2x2,5+TT 2,5mm²	4x2,5+TT 2,5mm²	4x2,5+TT 2,5mm²
TIPO DE CABLE	Cu; RZ1-k 0,6/1kV	Cu; RZ1-k 0,6/1kV	Cu; RZ1-k 0,6/1kV	Cu; RZ1-k AS+ 0,6/1kV	Cu; RZ1+k AS+ 0,6/1kV
CANALIZACIÓN	Ø20 mm	Ø20 mm	Ø20 mm	Ø25 mm	Ø25 mm
USO	ALUMBRADO CUARTO	EMERGENCIA CUARTO	USOS CUARTO	VENTILADOR	VENTILADOR

LEYENDA:

- INTERRUPTOR AUTOMATICO EN CAJA MOLDEADA CON RELÉS MAGNÉTICO Y DIFERENCIAL REGULABLE Y RETARDABLE
- INTERRUPTOR AUTOMATICO
- CONTACTOR CON SEÑAL DE ESTADO
- INTERRUPTOR AUTOMATICO DIFERENCIAL
- DETECTOR DE TENSION DE B.T.
- DESCARGADOR DE SOBRETENSIONES T2 = TIPO 2
- MAGNETOTERMICO+GRUPO DIFERENCIAL CON CONTACTOR DE SEÑAL DE ESTADO
- GUARDAMOTOR CON SEÑAL DE ESTADO
- PROGRAMADOR
- DIFERENCIAL CON CONTACTOR DE SEÑAL DE ESTADO
- CONTADOR DIGITAL
- MAGNETOTÉRMICO CON CONTACTOR DE SEÑAL DE ESTADO

medio ambiente y movilidad MADRID	Dirección General de Planificación e Infraestructuras de Movilidad	EMPRESA CONSULTORA: eptisa	DIRECTOR DEL PROYECTO: Federico José Adrados Cuesta, S.G. Planificación y Construcción de Aparcamientos	AUTOR DEL PROYECTO: Fdo.: LORENZO RIPOLL ÁLAMO	TÍTULO: PROYECTO DE EJECUCIÓN DE OBRAS DE REPARACIÓN DE LAS INSTALACIONES EN EL APARCAMIENTO DE LUNA TUDESCOS EXP.: 300/2020/00870-19	ESCALA: S/E	PLANO: ELEC.14 HOJA: 1 DE: 1	DESIGNACIÓN: INSTALACIÓN ELECTRICIDAD ESQUEMAS UNIFILARES 6 NOMBRE DEL FICHERO DIGITAL: ELECTRICIDAD ESQUEMAS UNIFILARES.dwg	FECHA: SEPTIEMBRE - 2022 N. DE PÁGINA: 1

C.V32

Línea desde CGBT
Cable: Cobre / RZ1-K AS+ / (4x10mm²) +TT (1x10mm²))
Canalización: SOBRE BANDEJA

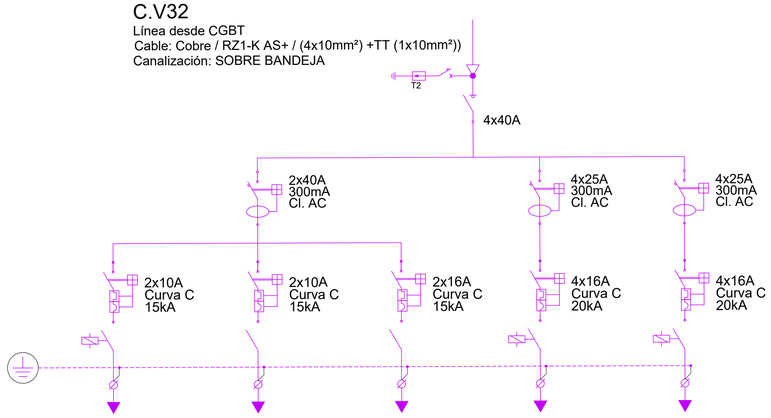

CIRCUITO				V1	V2
TENSIÓN (V)	230 - II	230 - II	230 - II	400 - IV	400 - IV
POTENCIA (W)	20	20	1500	7500	7500
INTENSIDAD (A)	0,08	8,6	6,5	13,5	13,5
SECCIÓN (mm²)	2x2,5+TT 2,5mm²	2x2,5+TT 2,5mm²	2x2,5+TT 2,5mm²	4x2,5+TT 2,5mm²	4x2,5+TT 2,5mm²
TIPO DE CABLE	Cu; RZ1-k 0,6/1kV	Cu; RZ1-k 0,6/1kV	Cu; RZ1-k 0,6/1kV	Cu; RZ1-k AS+ 0,6/1kV	Cu; RZ1+k AS+ 0,6/1kV
CANALIZACIÓN	Ø20 mm	Ø20 mm	Ø20 mm	Ø25 mm	Ø25 mm
USO	ALUMBRADO CUARTO	EMERGENCIA CUARTO	USOS CUARTO	VENTILADOR	VENTILADOR

C.V41

Línea desde CGBT
Cable: Cobre / RZ1-K AS+ / (4x10mm²) +TT (1x10mm²))
Canalización: SOBRE BANDEJA

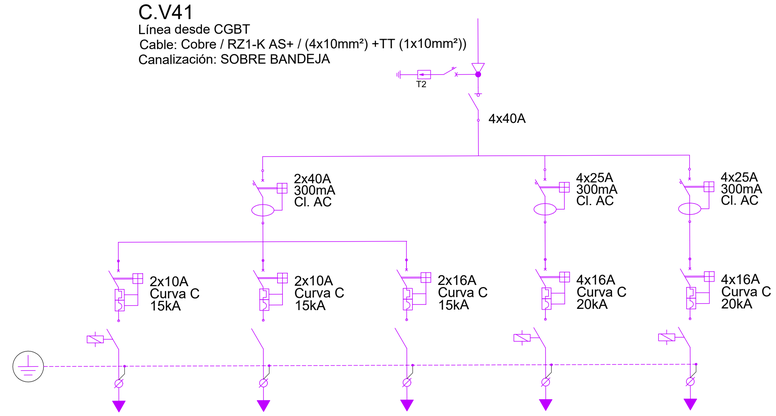

CIRCUITO				V1	V2
TENSIÓN (V)	230 - II	230 - II	230 - II	400 - IV	400 - IV
POTENCIA (W)	20	20	1500	7500	7500
INTENSIDAD (A)	0,08	8,6	6,5	13,5	13,5
SECCIÓN (mm²)	2x2,5+TT 2,5mm²	2x2,5+TT 2,5mm²	2x2,5+TT 2,5mm²	4x2,5+TT 2,5mm²	4x2,5+TT 2,5mm²
TIPO DE CABLE	Cu; RZ1-k 0,6/1kV	Cu; RZ1-k 0,6/1kV	Cu; RZ1-k 0,6/1kV	Cu; RZ1-k AS+ 0,6/1kV	Cu; RZ1+k AS+ 0,6/1kV
CANALIZACIÓN	Ø20 mm	Ø20 mm	Ø20 mm	Ø25 mm	Ø25 mm
USO	ALUMBRADO CUARTO	EMERGENCIA CUARTO	USOS CUARTO	VENTILADOR	VENTILADOR

C.V42

Línea desde CGBT
Cable: Cobre / RZ1-K AS+ / (4x10mm²) +TT (1x10mm²))
Canalización: SOBRE BANDEJA

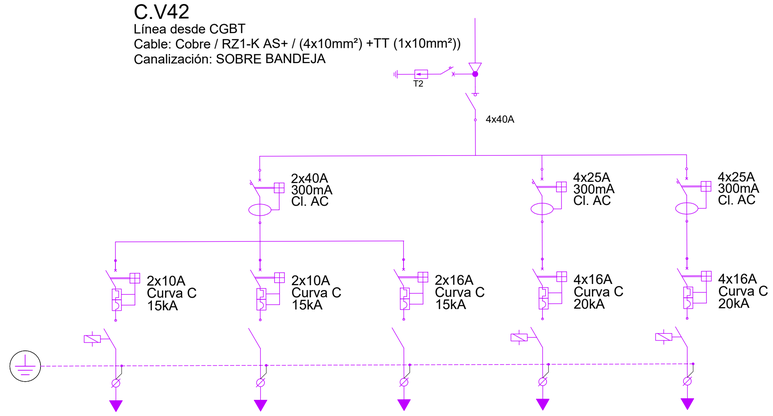

CIRCUITO				V1	V2
TENSIÓN (V)	230 - II	230 - II	230 - II	400 - IV	400 - IV
POTENCIA (W)	20	20	1500	7500	7500
INTENSIDAD (A)	0,08	8,6	6,5	13,5	13,5
SECCIÓN (mm²)	2x2,5+TT 2,5mm²	2x2,5+TT 2,5mm²	2x2,5+TT 2,5mm²	4x2,5+TT 2,5mm²	4x2,5+TT 2,5mm²
TIPO DE CABLE	Cu; RZ1-k 0,6/1kV	Cu; RZ1-k 0,6/1kV	Cu; RZ1-k 0,6/1kV	Cu; RZ1-k AS+ 0,6/1kV	Cu; RZ1+k AS+ 0,6/1kV
CANALIZACIÓN	Ø20 mm	Ø20 mm	Ø20 mm	Ø25 mm	Ø25 mm
USO	ALUMBRADO CUARTO	EMERGENCIA CUARTO	USOS CUARTO	VENTILADOR	VENTILADOR

C.G.GPI

Línea desde CGBT
Cable: Cobre / RZ1-K AS+ / (4x6mm²) +TT (1x6mm²))
Canalización: SOBRE BANDEJA

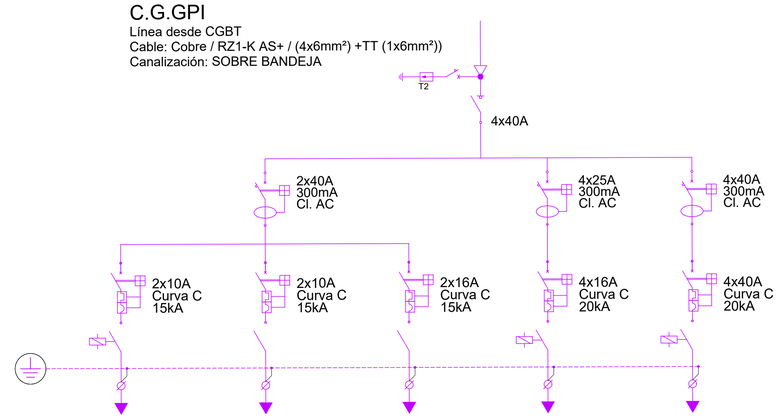

CIRCUITO					
TENSIÓN (V)	230 - II	230 - II	230 - II	400 - IV	400 - IV
POTENCIA (W)	20	20	1500	7500	7500
INTENSIDAD (A)	0,08	0,08	6,5	13,5	13,5
SECCIÓN (mm²)	2x2,5+TT 2,5mm²	2x1,5+TT 1,5mm²	2x2,5+TT 2,5mm²	4x2,5+TT 2,5mm²	4x6+TT 6mm²
TIPO DE CABLE	Cu; RZ1-k 0,6/1kV	Cu; RZ1-k 0,6/1kV	Cu; RZ1-k 0,6/1kV	Cu; RZ1-k AS+ 0,6/1kV	Cu; RZ1+k AS+ 0,6/1kV
CANALIZACIÓN	Ø20 mm	Ø20 mm	Ø20 mm	Ø25 mm	Ø25 mm
USO	ALUMBRADO CUARTO	EMERGENCIA CUARTO	USOS CUARTO	BOMBA JOCKEY	BOMBA PRINCIPAL

LEYENDA:

- INTERRUPTOR AUTOMATICO EN CAJA MOLDEADA CON RELÉS MAGNÉTICO Y DIFERENCIAL REGULABLE Y RETARDABLE
- INTERRUPTOR AUTOMATICO
- CONTACTOR CON SEÑAL DE ESTADO
- INTERRUPTOR AUTOMATICO DIFERENCIAL
- DETECTOR DE TENSION DE B.T.
- DESCARGADOR DE SOBRETENSIONES T2 = TIPO 2
- MAGNETOTERMICO+GRUPO DIFERENCIAL CON CONTACTOR DE SEÑAL DE ESTADO
- GUARDAMOTOR CON SEÑAL DE ESTADO
- PROGRAMADOR
- DIFERENCIAL CON CONTACTOR DE SEÑAL DE ESTADO
- CONTADOR DIGITAL
- MAGNETOTÉRMICO CON CONTACTOR DE SEÑAL DE ESTADO

medio ambiente y movilidad MADRID	Dirección General de Planificación e Infraestructuras de Movilidad	EMPRESA CONSULTORA: eptisa	DIRECTOR DEL PROYECTO: Federico José Adrados Cuesta, S.G. Planificación y Construcción de Aparcamientos	AUTOR DEL PROYECTO: Fdo.: LORENZO RIPOLL ÁLAMO	TÍTULO: PROYECTO DE EJECUCIÓN DE OBRAS DE REPARACIÓN DE LAS INSTALACIONES EN EL APARCAMIENTO DE LUNA TUDESCOS EXP.: 300/2020/00870-19	ESCALA: S/E	PLANO: ELEC.15 HOJA: 1 DE: 1	DESIGNACIÓN: INSTALACIÓN ELECTRICIDAD ESQUEMAS UNIFILARES 7 NOMBRE DEL FICHERO DIGITAL: ELECTRICIDAD ESQUEMAS UNIFILARES.dwg	FECHA: SEPTIEMBRE - 2022 N. DE PÁGINA: 1

C.CELE ROTATIVO

Línea desde CONTADOR DE BAJA TENSIÓN
Cable: Cobre / RZ1-K / (4x240mm²) +TT (1x120mm²))
Canalización: SOBRE BANDEJA

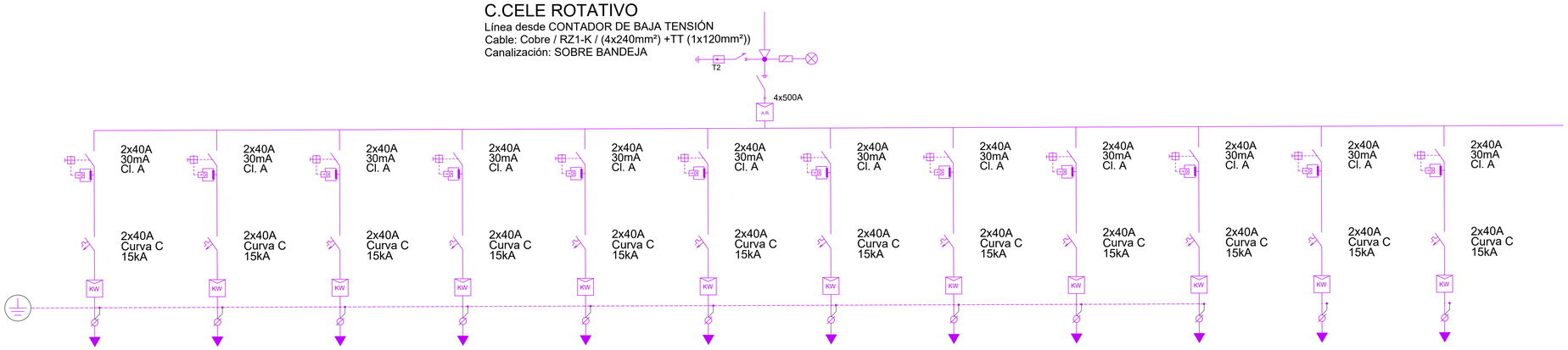

CIRCUITO	RT.1	RT.2	RT.3	RT.4	RT.5	RT.6	RT.7	RT.8	RT.9	RT.10	RT.11	RT.12
TENSIÓN (V)	230 - II	230 - II	230 - II	230 - II	230 - II	230 - II	230 - II	230 - II	230 - II	230 - II	230 - II	230 - II
POTENCIA (W)	7300	7300	7300	7300	7300	7300	7300	7300	7300	7300	7300	7300
INTENSIDAD (A)	13,1	13,1	13,1	13,1	13,1	13,1	13,1	13,1	13,1	13,1	13,1	13,1
SECCIÓN (mm²)	2x4+TT 4mm²	2x4+TT 4mm²	2x4+TT 4mm²	2x4+TT 4mm²	2x4+TT 4mm²	2x4+TT 4mm²	2x4+TT 4mm²	2x4+TT 4mm²	2x4+TT 4mm²	2x4+TT 4mm²	2x4+TT 4mm²	2x4+TT 4mm²
TIPO DE CABLE	Cu; RZ1-k 0,6/1kV	Cu; RZ1-k 0,6/1kV	Cu; RZ1-k 0,6/1kV	Cu; RZ1-k 0,6/1kV	Cu; RZ1-k 0,6/1kV	Cu; RZ1-k 0,6/1kV	Cu; RZ1-k 0,6/1kV	Cu; RZ1-k 0,6/1kV	Cu; RZ1-k 0,6/1kV	Cu; RZ1-k 0,6/1kV	Cu; RZ1-k 0,6/1kV	Cu; RZ1-k 0,6/1kV
CANALIZACIÓN	BANDEJA/Ø25 mm	BANDEJA/Ø25 mm	BANDEJA/Ø25 mm	BANDEJA/Ø25 mm	BANDEJA/Ø25 mm	BANDEJA/Ø25 mm	BANDEJA/Ø25 mm	BANDEJA/Ø25 mm	BANDEJA/Ø25 mm	BANDEJA/Ø25 mm	BANDEJA/Ø25 mm	BANDEJA/Ø25 mm
USO	TOMA COCHE ELECTRICO	TOMA COCHE ELECTRICO	TOMA COCHE ELECTRICO	TOMA COCHE ELECTRICO	TOMA COCHE ELECTRICO	TOMA COCHE ELECTRICO	TOMA COCHE ELECTRICO	TOMA COCHE ELECTRICO	TOMA COCHE ELECTRICO	TOMA COCHE ELECTRICO	TOMA COCHE ELECTRICO	TOMA COCHE ELECTRICO

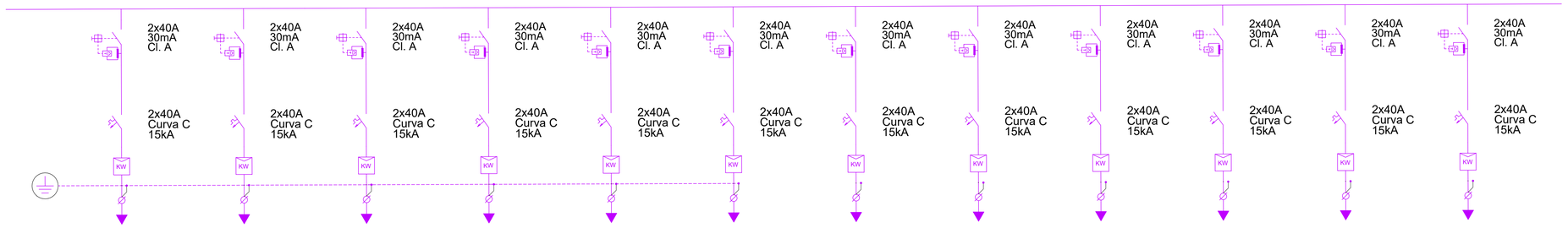

CIRCUITO	RT.13	RT.14	RT.15	RT.16	RT.17	RT.18	RT.19	RT.20	RT.21	RT.22	RT.23	RT.24
TENSIÓN (V)	230 - II	230 - II	230 - II	230 - II	230 - II	230 - II	230 - II	230 - II	230 - II	230 - II	230 - II	230 - II
POTENCIA (W)	7300	7300	7300	7300	7300	7300	7300	7300	7300	7300	7300	7300
INTENSIDAD (A)	13,1	13,1	13,1	13,1	13,1	13,1	13,1	13,1	13,1	13,1	13,1	13,1
SECCIÓN (mm²)	2x4+TT 4mm²	2x4+TT 4mm²	2x4+TT 4mm²	2x4+TT 4mm²	2x4+TT 4mm²	2x4+TT 4mm²	2x4+TT 4mm²	2x4+TT 4mm²	2x4+TT 4mm²	2x4+TT 4mm²	2x4+TT 4mm²	2x4+TT 4mm²
TIPO DE CABLE	Cu; RZ1-k 0,6/1kV	Cu; RZ1-k 0,6/1kV	Cu; RZ1-k 0,6/1kV	Cu; RZ1-k 0,6/1kV	Cu; RZ1-k 0,6/1kV	Cu; RZ1-k 0,6/1kV	Cu; RZ1-k 0,6/1kV	Cu; RZ1-k 0,6/1kV	Cu; RZ1-k 0,6/1kV	Cu; RZ1-k 0,6/1kV	Cu; RZ1-k 0,6/1kV	Cu; RZ1-k 0,6/1kV
CANALIZACIÓN	BANDEJA/Ø25 mm	BANDEJA/Ø25 mm	BANDEJA/Ø25 mm	BANDEJA/Ø25 mm	BANDEJA/Ø25 mm	BANDEJA/Ø25 mm	BANDEJA/Ø25 mm	BANDEJA/Ø25 mm	BANDEJA/Ø25 mm	BANDEJA/Ø25 mm	BANDEJA/Ø25 mm	BANDEJA/Ø25 mm
USO	TOMA COCHE ELECTRICO	TOMA COCHE ELECTRICO	TOMA COCHE ELECTRICO	TOMA COCHE ELECTRICO	TOMA COCHE ELECTRICO	TOMA COCHE ELECTRICO	TOMA COCHE ELECTRICO	TOMA COCHE ELECTRICO	TOMA COCHE ELECTRICO	TOMA COCHE ELECTRICO	TOMA COCHE ELECTRICO	TOMA COCHE ELECTRICO

LEYENDA:

- INTERRUPTOR AUTOMATICO EN CAJA MOLDEADA CON RELÉS MAGNÉTICO Y DIFERENCIAL REGULABLE Y RETARDABLE
- INTERRUPTOR AUTOMATICO
- CONTACTOR CON SEÑAL DE ESTADO
- INTERRUPTOR AUTOMATICO DIFERENCIAL
- DETECTOR DE TENSION DE B.T.
- DESCARGADOR DE SOBRETENSIONES T2 = TIPO 2
- MAGNETOTERMICO+GRUPO DIFERENCIAL CON CONTACTOR DE SEÑAL DE ESTADO
- GUARDAMOTOR CON SEÑAL DE ESTADO
- PROGRAMADOR
- DIFERENCIAL CON CONTACTOR DE SEÑAL DE ESTADO
- CONTADOR DIGITAL
- MAGNETOTÉRMICO CON CONTACTOR DE SEÑAL DE ESTADO

medio ambiente y movilidad MADRID	Dirección General de Planificación e Infraestructuras de Movilidad	EMPRESA CONSULTORA: eptisa	DIRECTOR DEL PROYECTO: Federico José Adrados Cuesta, S.G. Planificación y Construcción de Aparcamientos	AUTOR DEL PROYECTO: Fdo.: LORENZO RIPOLL ÁLAMO	TÍTULO: PROYECTO DE EJECUCIÓN DE OBRAS DE REPARACIÓN DE LAS INSTALACIONES EN EL APARCAMIENTO DE LUNA TUDESCOS EXP.: 300/2020/00870-19	ESCALA: S/E	PLANO: ELEC.16 HOJA: 1 DE: 1	DESIGNACIÓN: INSTALACIÓN ELECTRICIDAD ESQUEMAS UNIFILARES 8 NOMBRE DEL FICHERO DIGITAL: ELECTRICIDAD ESQUEMAS UNIFILARES.dwg	FECHA: SEPTIEMBRE - 2022 N. DE PÁGINA: 1

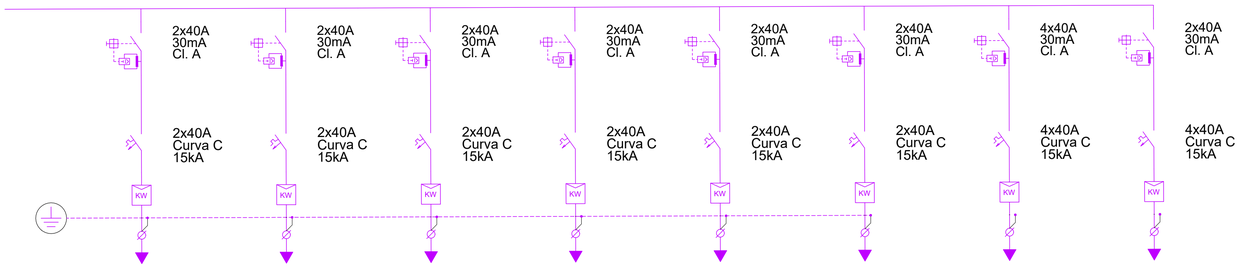

CIRCUITO	RT.25	RT.26	RT.27	RT.28	RT.29	RT.30	RT.9	RT.10
TENSIÓN (V)	230 - II	230 - II	230 - II	230 - II	230 - II	230 - II	400 - IV	400 - IV
POTENCIA (W)	7300	7300	7300	7300	7300	7300	22000	22000
INTENSIDAD (A)	13,1	13,1	13,1	13,1	13,1	13,1	31,7	31,7
SECCIÓN (mm²)	2x4+TT 4mm²	2x4+TT 4mm²	2x4+TT 4mm²	2x4+TT 4mm²	2x4+TT 4mm²	2x4+TT 4mm²	4x10+TT 10mm²	4x10+TT 10mm²
TIPO DE CABLE	Cu; RZ1-k 0,6/1kV	Cu; RZ1-k 0,6/1kV	Cu; RZ1-k 0,6/1kV	Cu; RZ1-k 0,6/1kV	Cu; RZ1-k 0,6/1kV	Cu; RZ1-k 0,6/1kV	Cu; RZ1-k 0,6/1kV	Cu; RZ1-k 0,6/1kV
CANALIZACIÓN	BANDEJA/Ø25 mm	BANDEJA/Ø25 mm	BANDEJA/Ø25 mm	BANDEJA/Ø25 mm	BANDEJA/Ø25 mm	BANDEJA/Ø25 mm	BANDEJA/Ø32 mm	BANDEJA/Ø32 mm
USO	TOMA COCHE ELECTRICO	TOMA COCHE ELECTRICO	TOMA COCHE ELECTRICO	TOMA COCHE ELECTRICO	TOMA COCHE ELECTRICO	TOMA COCHE ELECTRICO	TOMA COCHE ELECTRICO	TOMA COCHE ELECTRICO

C.CELE RESIDENTES

Línea desde CONTADOR DE BAJA TENSIÓN
Cable: Cobre / RZ1-K / (4x50mm²) +TT (1x25mm²))
Canalización: SOBRE BANDEJA

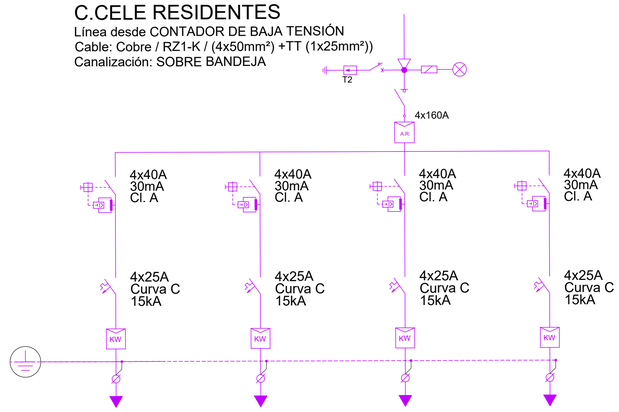

CIRCUITO	RS.1	RS.2	RS.3	RS.4
TENSIÓN (V)	400 - IV	400 - IV	400 - IV	400 - IV
POTENCIA (W)	15000	15000	15000	15000
INTENSIDAD (A)	21,6	21,6	21,6	21,6
SECCIÓN (mm²)	4x4+TT 4mm²	4x4+TT 4mm²	4x4+TT 4mm²	4x4+TT 4mm²
TIPO DE CABLE	Cu; RZ1-k 0,6/1kV	Cu; RZ1-k 0,6/1kV	Cu; RZ1-k 0,6/1kV	Cu; RZ1-k 0,6/1kV
CANALIZACIÓN	BANDEJA/Ø25 mm	BANDEJA/Ø25 mm	BANDEJA/Ø25 mm	BANDEJA/Ø25 mm
USO	TOMA COCHE ELECTRICO	TOMA COCHE ELECTRICO	TOMA COCHE ELECTRICO	TOMA COCHE ELECTRICO

LEYENDA:

- INTERRUPTOR AUTOMATICO EN CAJA MOLDEADA CON RELÉS MAGNÉTICO Y DIFERENCIAL REGULABLE Y RETARDABLE
- INTERRUPTOR AUTOMATICO
- CONTACTOR CON SEÑAL DE ESTADO
- INTERRUPTOR AUTOMATICO DIFERENCIAL
- DETECTOR DE TENSION DE B.T.
- DESCARGADOR DE SOBRETENSIONES T2 = TIPO 2
- MAGNETOTERMICO+GRUPO DIFERENCIAL CON CONTACTOR DE SEÑAL DE ESTADO
- GUARDAMOTOR CON SEÑAL DE ESTADO
- PROGRAMADOR
- DIFERENCIAL CON CONTACTOR DE SEÑAL DE ESTADO
- CONTADOR DIGITAL
- MAGNETOTÉRMICO CON CONTACTOR DE SEÑAL DE ESTADO

medio ambiente y movilidad MADRID	Dirección General de Planificación e Infraestructuras de Movilidad	EMPRESA CONSULTORA: eptisa	DIRECTOR DEL PROYECTO: Federico José Adrados Cuesta, S.G. Planificación y Construcción de Aparcamientos	AUTOR DEL PROYECTO: Fdo.: LORENZO RIPOLL ÁLAMO	TÍTULO: PROYECTO DE EJECUCIÓN DE OBRAS DE REPARACIÓN DE LAS INSTALACIONES EN EL APARCAMIENTO DE LUNA TUDESCOS EXP.: 300/2020/00870-19	ESCALA: S/E	PLANO: ELEC.17 HOJA: 1 DE: 1	DESIGNACIÓN: INSTALACIÓN ELECTRICIDAD ESQUEMAS UNIFILARES 9 NOMBRE DEL FICHERO DIGITAL: ELECTRICIDAD ESQUEMAS UNIFILARES.dwg	FECHA: SEPTIEMBRE - 2022 N. DE PÁGINA: 1

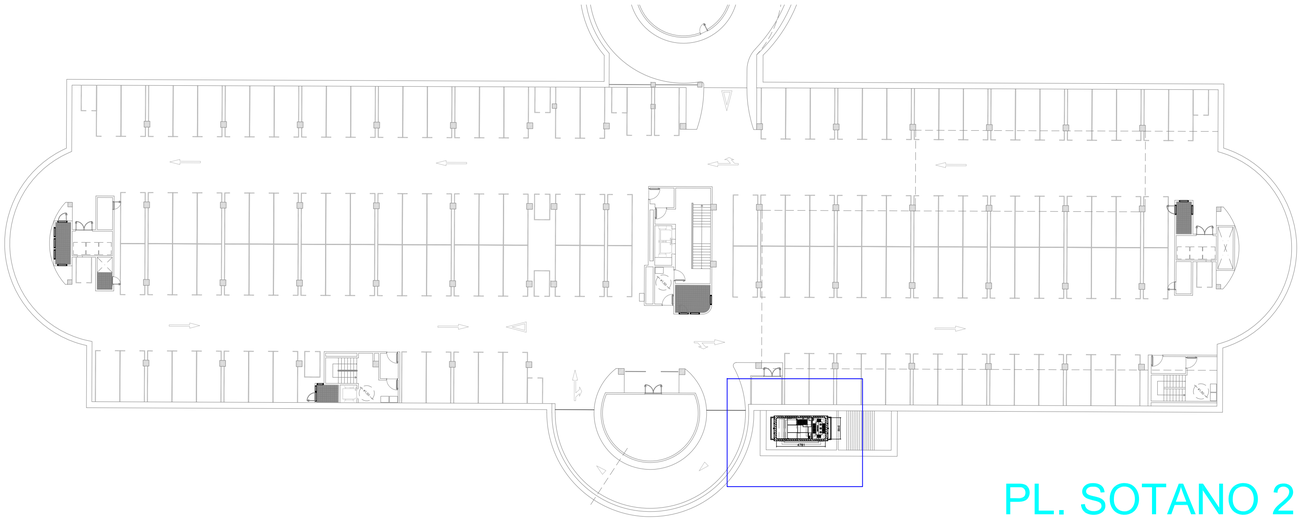

PL. SOTANO 2

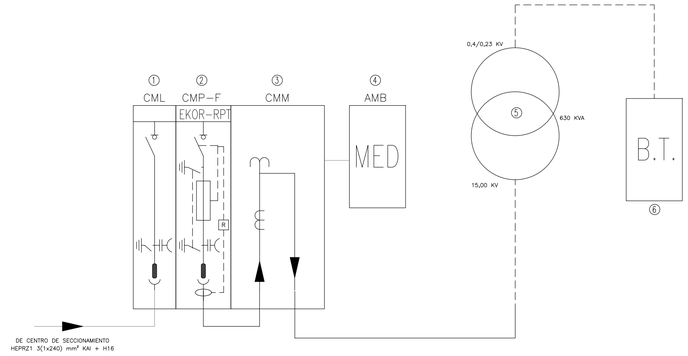

LEYENDA

1. CELDA DE SECCIONAMIENTO
2. CELDA DE PROTECCION CON FUSIBLE
3. CELDA DE MEDIDA
4. ARMARIO DE MEDIDA EN B.T.
5. TRANSFORMADOR 15,00-20,00/0,40-0,23 KV, 630 KVA
6. ARMARIO DE PROTECCION GENERAL EN B.T.

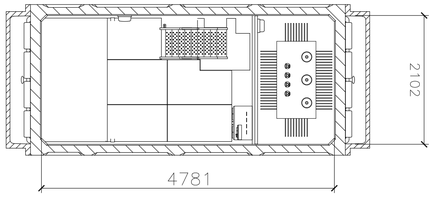

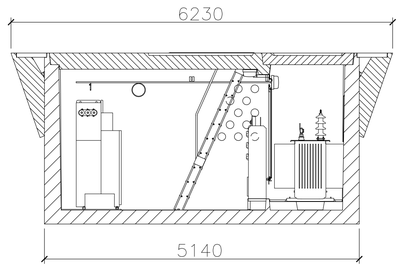

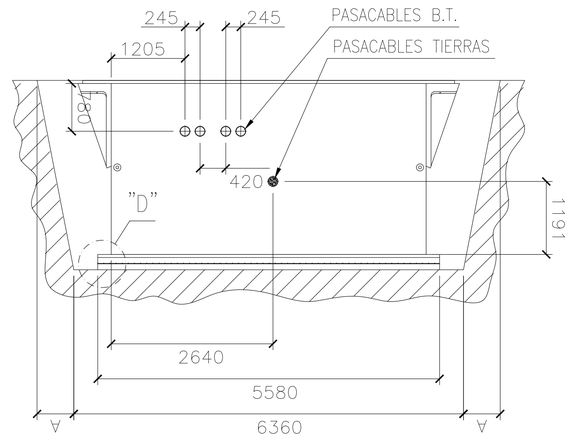

ALZADO FRONTAL

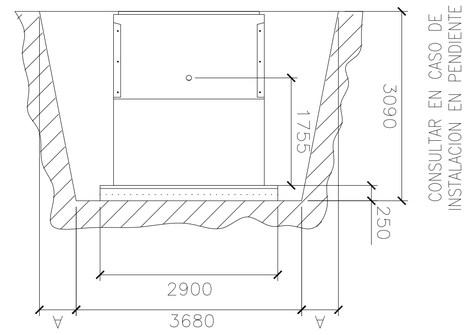

VISTA LATERAL IZQUIERDA

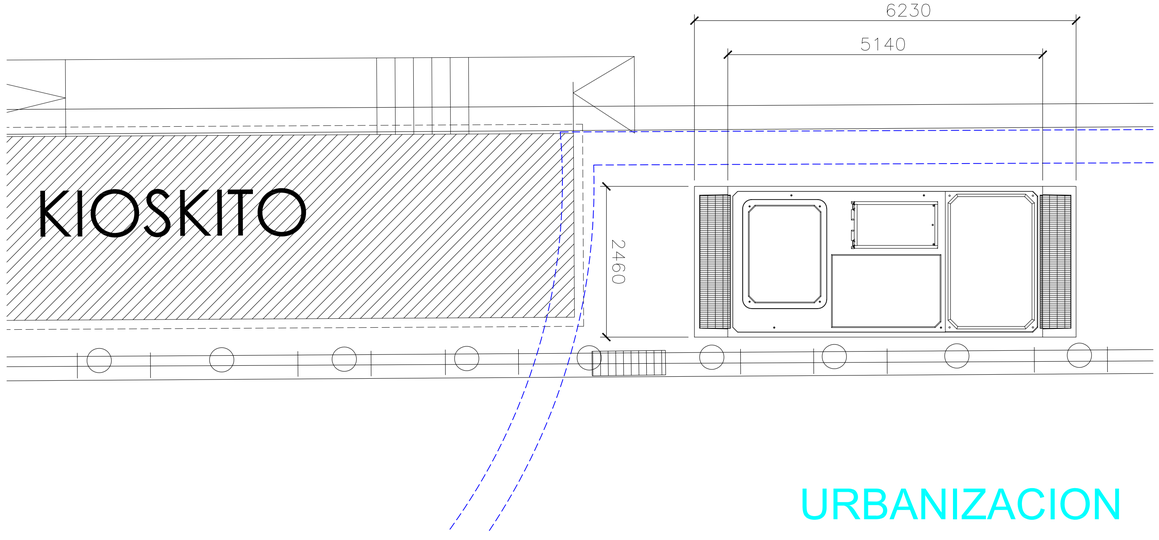

URBANIZACION

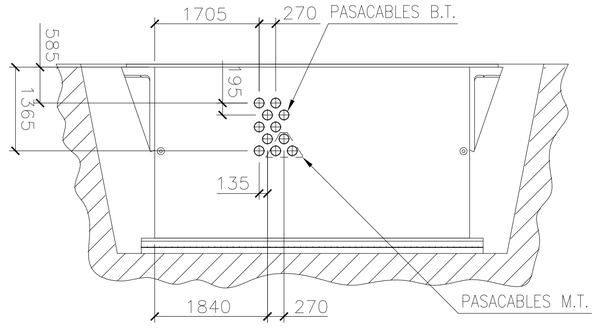

ALZADO POSTERIOR

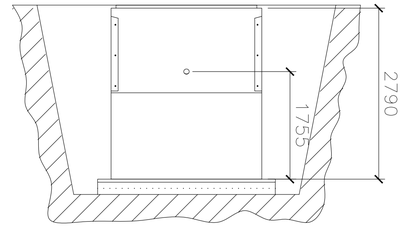

VISTA LATERAL DERECHA

medio ambiente y movilidad MADRID	Dirección General de Planificación e Infraestructuras de Movilidad	EMPRESA CONSULTORA: eptisa	DIRECTOR DEL PROYECTO: Federico José Adrados Cuesta S.G. Planificación y Construcción de Aparcamientos	AUTOR DEL PROYECTO: Fdo.: LORENZO RIPOLL ÁLAMO	TÍTULO: PROYECTO DE EJECUCIÓN DE OBRAS DE REPARACIÓN DE LAS INSTALACIONES EN EL APARCAMIENTO DE LUNA TUDESCOS EXP.: 300/2020/00870-19	ESCALA: 1/50	PLANO: ELEC18 HOJA: 1 DE: 1	DESIGNACIÓN: INSTALACIÓN ELECTRICIDAD. MEDIA TENSIÓN NOMBRE DEL FICHERO DIGITAL: ELECTRICIDAD MEDIA TENSIÓN.dwg	FECHA: SEPTIEMBRE - 2022 N. DE PÁGINA: 1